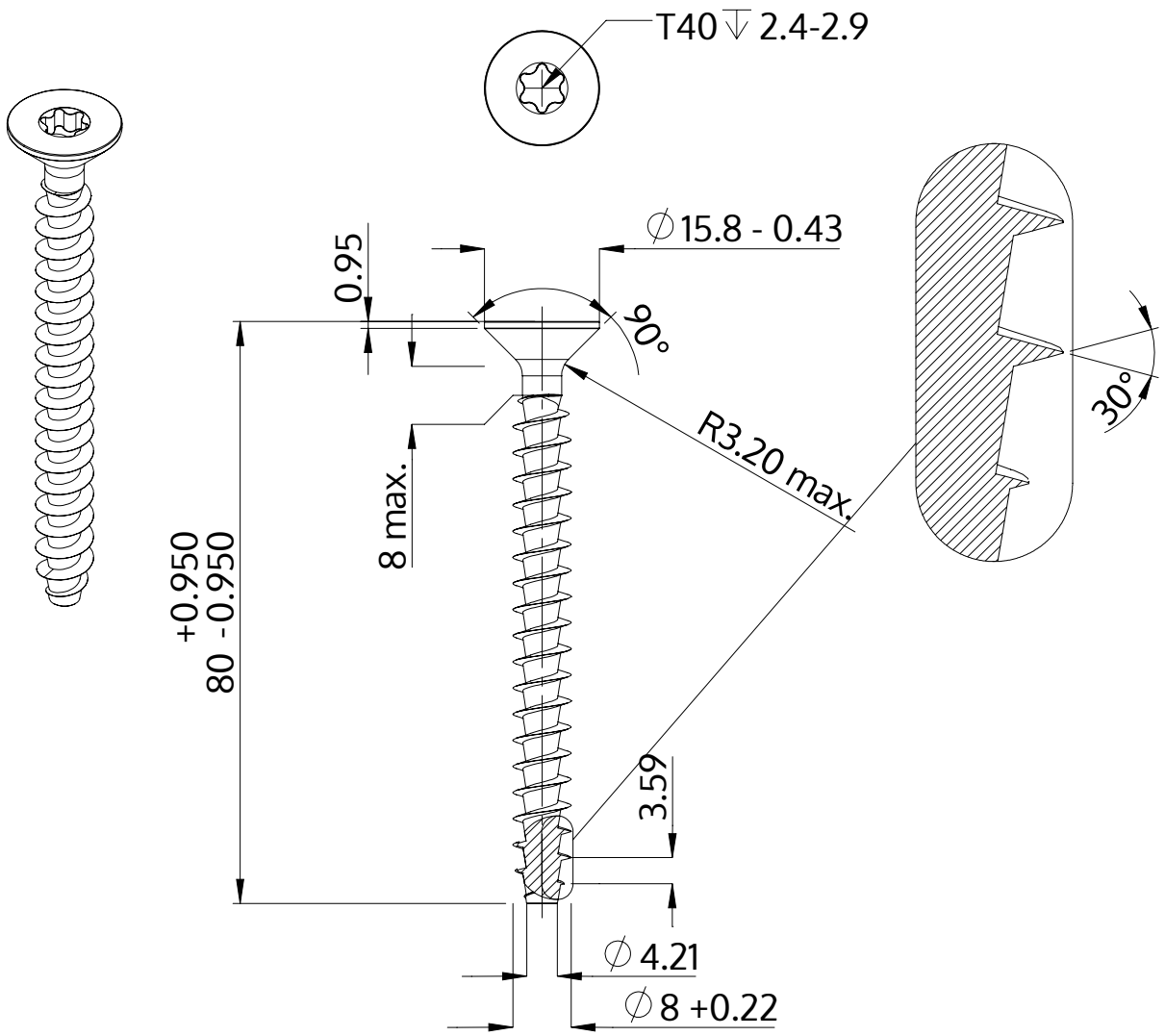

Descrição	STP41A 8.0x80.0 - T40
Material	inox A2
Superfície	Decapado e passivado
Peso	17.660 kg / 1000 peças

SCREWERK	**STP41A0800800E**	
Desenho Métrico A4	Escala None:1	2024-04