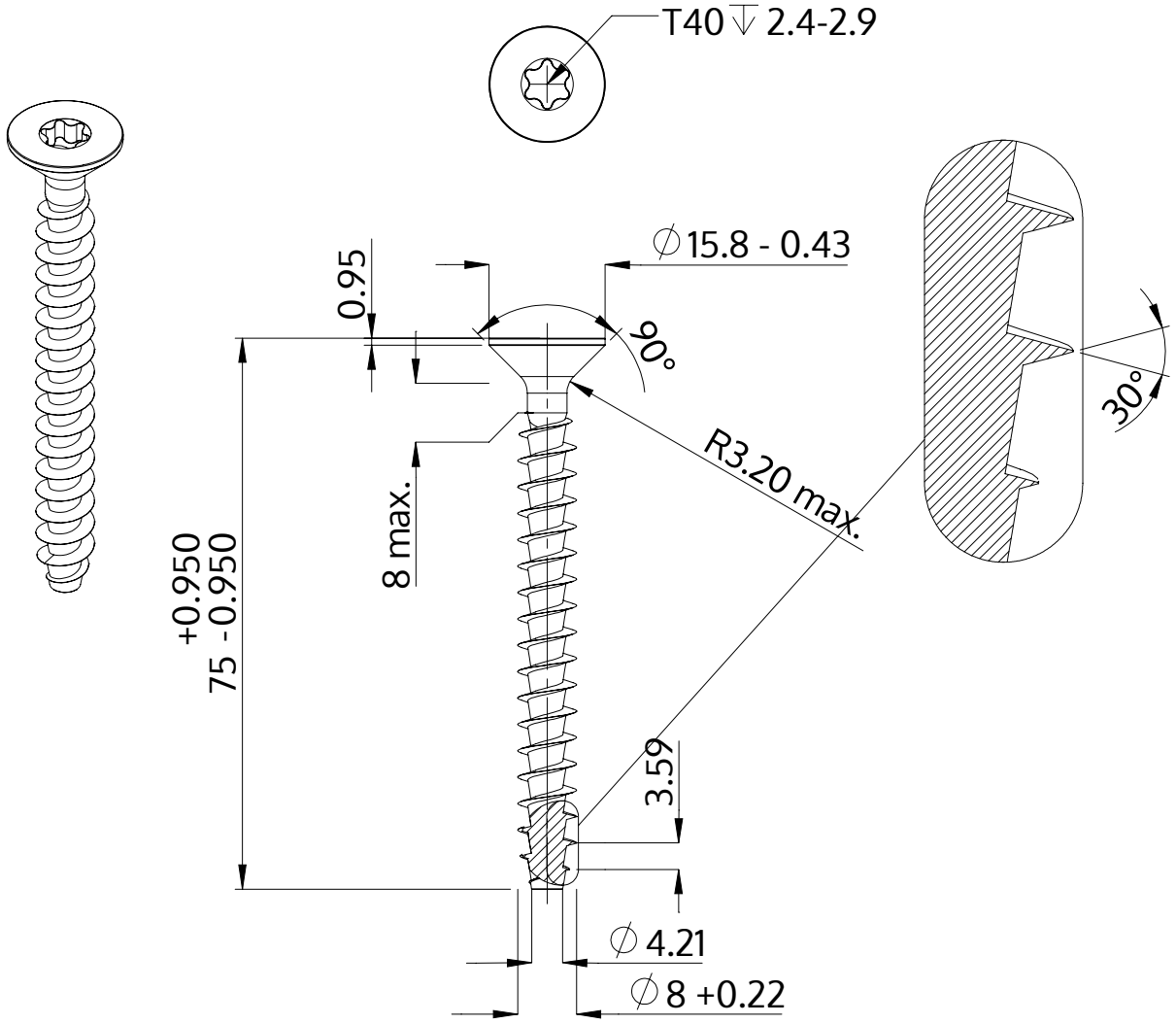

Descrizione	STP41A 8.0x75.0 - T40
Materiale	acciaio, temprato
Superficie	zincato 5-7 micron, ricotto, blu / trasparente passivato
Peso	16.752 kg / 1000 pezzi

SCREWERK	**STP41A0800750S**	
Disegno metrico A4	Scala 1:1	2024-10