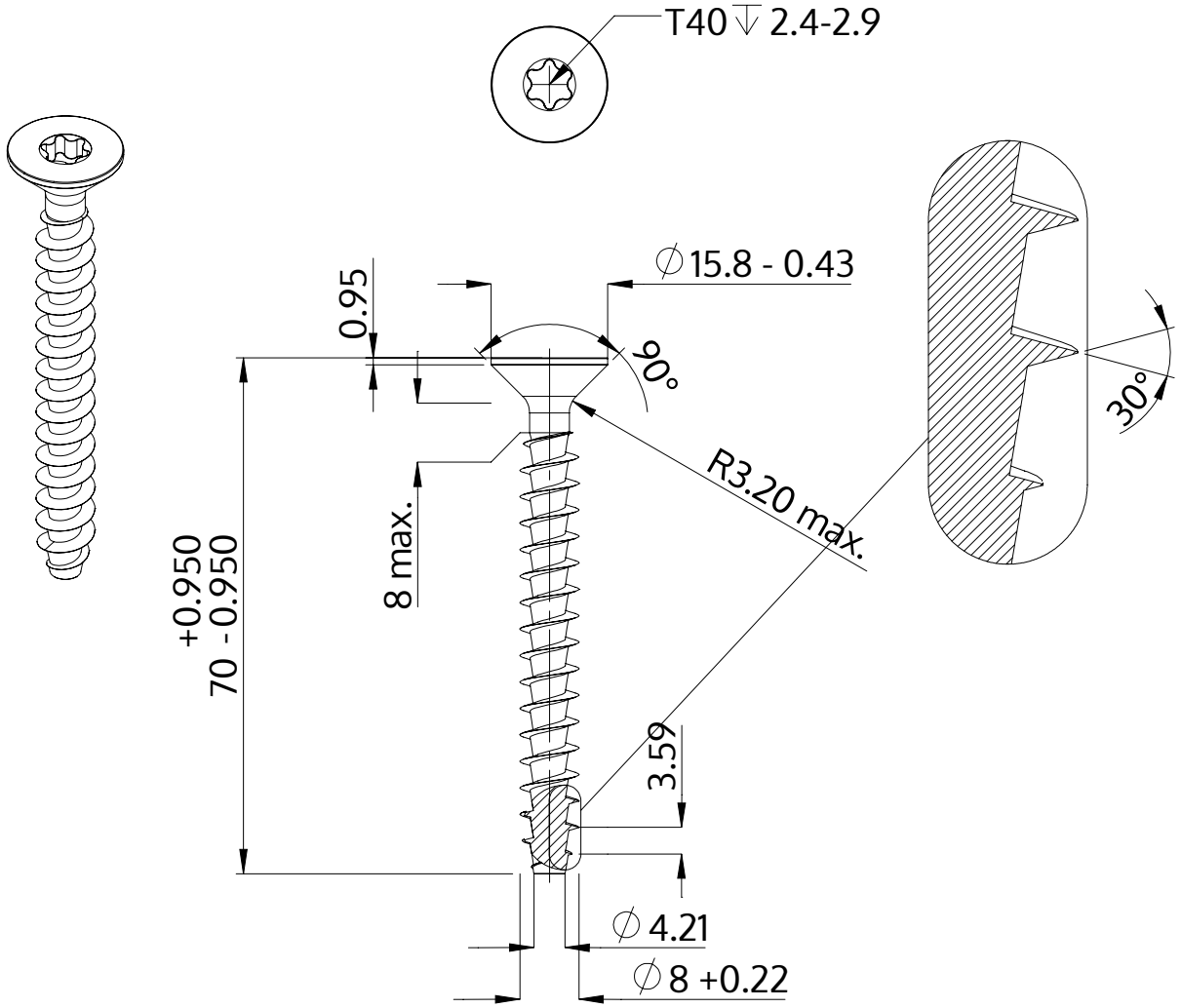


| | |
|---|---|
| Descrição | STP41A 8.0x70.0 - T40 |
| Material | aço, endurecido |
| Superfície | zincado 5-7 µm, galvanizado, azul / passivado transparente |
| Peso | 15.844 kg / 1000 peças |

| | | |
|---|---|---|
| SCREWERK | **STP41A0800700S** | |
| Desenho Métrico A4 | Escala 1:1 | 2024-10 |