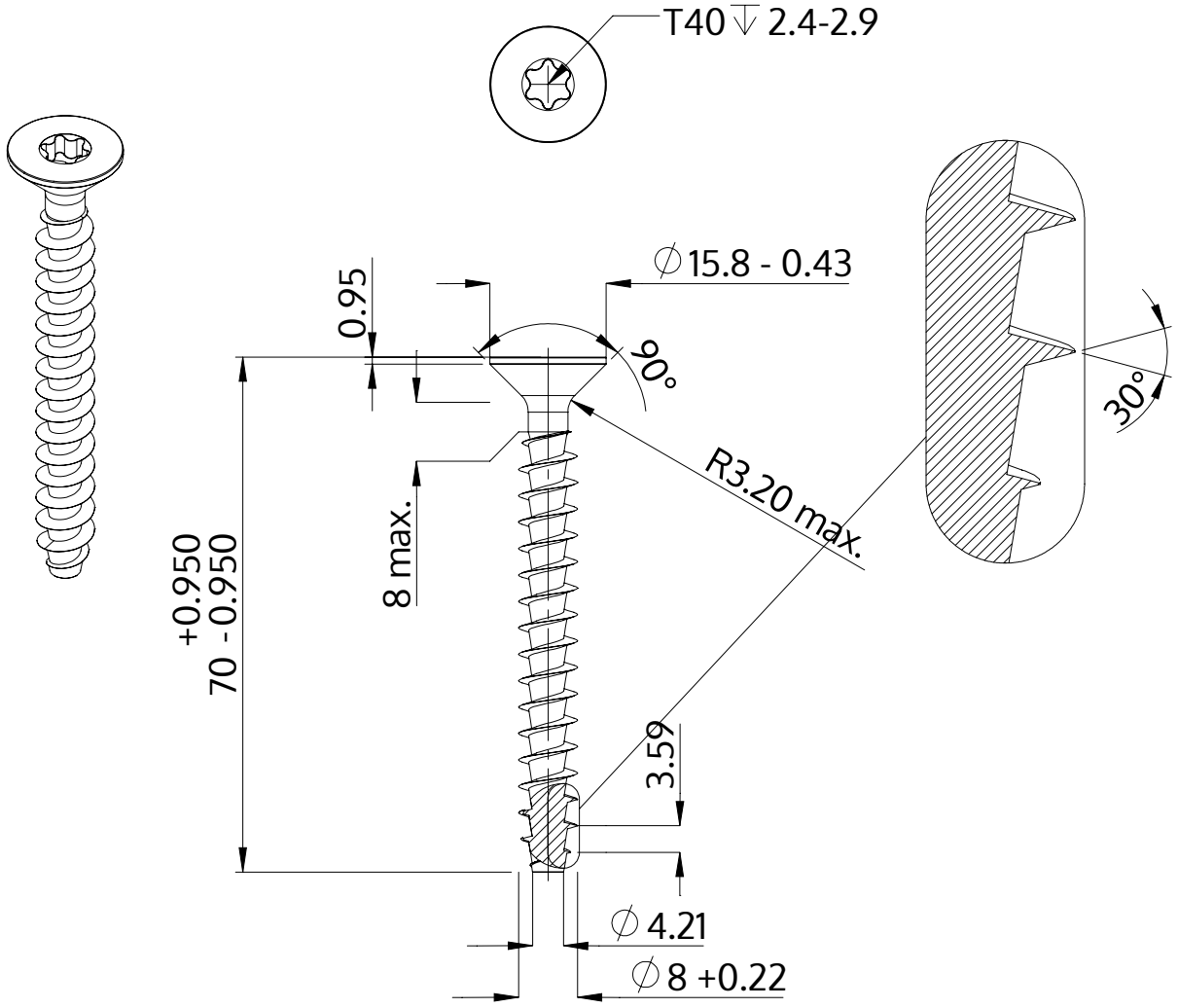

Açıklaması	STP41A 8.0x70.0 - T40
Malzeme	Paslanmaz Çelik A2
Kaplama	Parlak, cilalanmış ve pasifleştirilmiştir
Ağırlık	15.844 kg / 1000 Adet

SCREWERK	**STP41A0800700E**	
Metrik çizim A4	Ölçeklendirme 1:1	2024-10