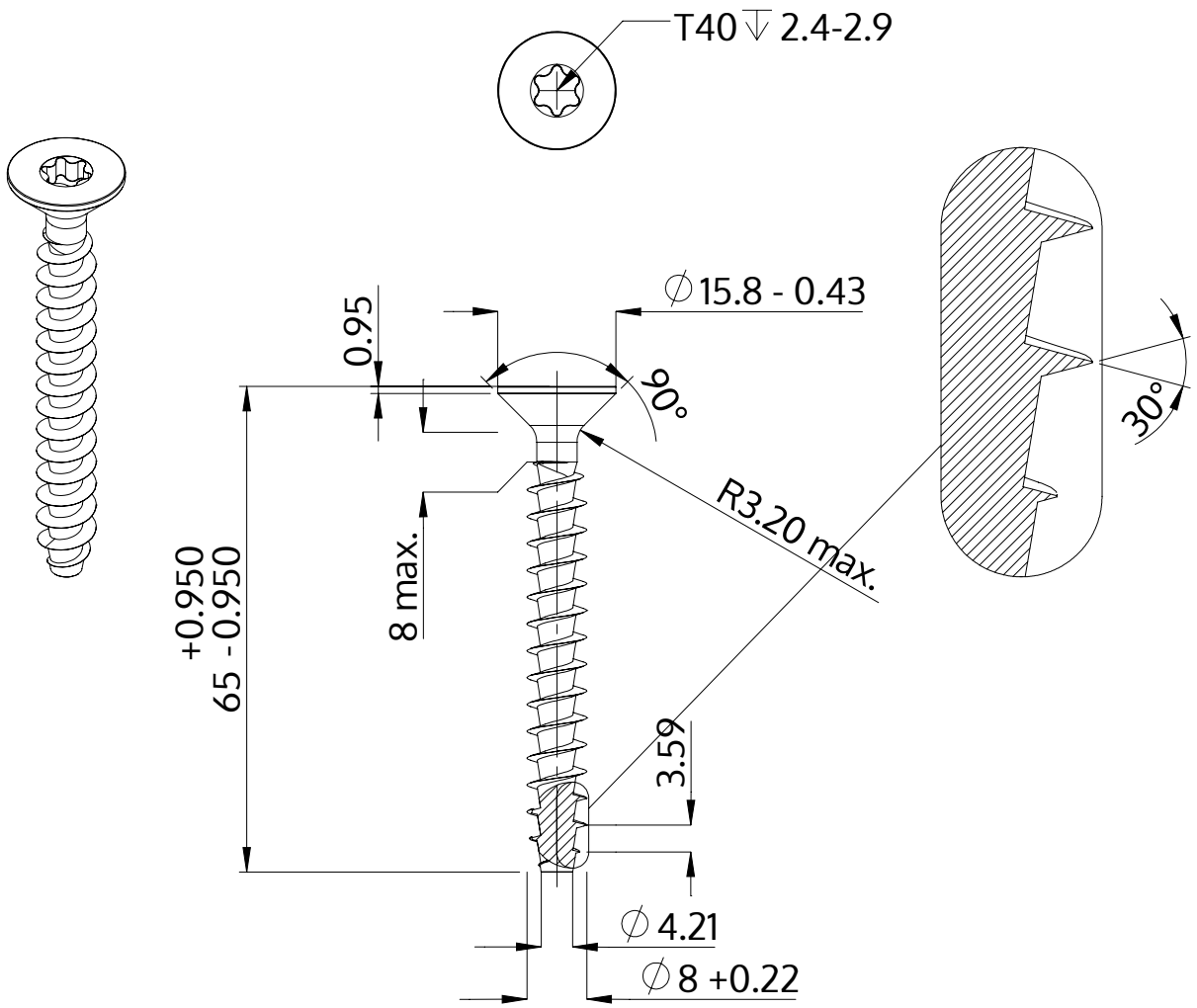

Açıklaması	STP41A 8.0x65.0 - T40
Malzeme	Paslanmaz Çelik A2
Kaplama	Parlak, cilalanmış ve pasifleştirilmiştir
Ağırlık	14.936 kg / 1000 Adet

SCREWERK	**STP41A0800650E**	
Metrik çizim A4	Ölçeklendirme 1:1	2024-10