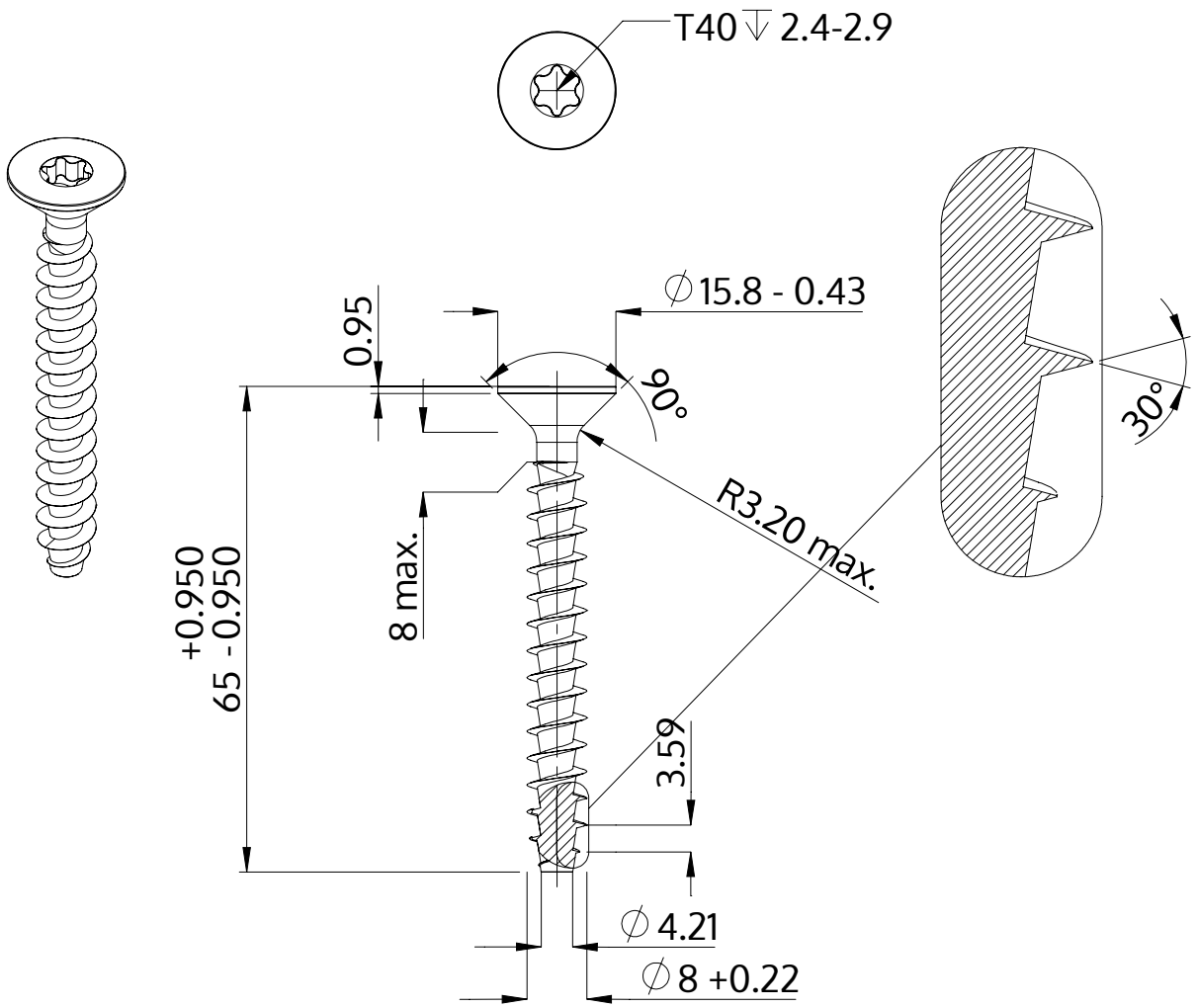

Opis	STP41A 8.0x65.0 - T40
Materiał	Stal szlachetna A2
Powierzchnia	Prosta, bejcowana i pasywowana
Waga	14.936 kg / 1000 sztuk

SCREWERK	**STP41A0800650E**	
Rysunek metryczny A4	Skala 1:1	2024-10