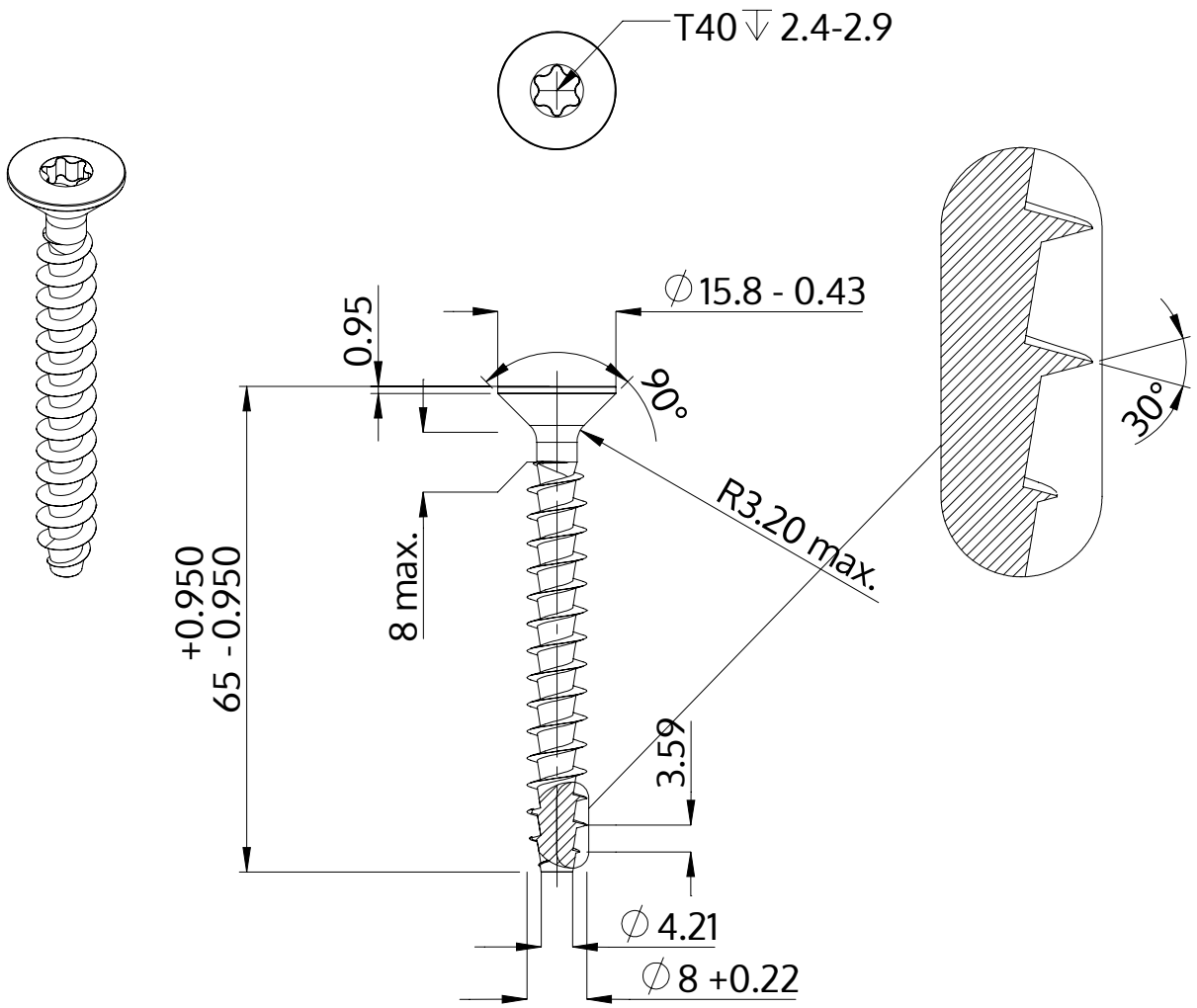

Descrizione	STP41A 8.0x65.0 - T40
Materiale	acciaio inossidabile A2
Superficie	bianco-decapato e passivato
Peso	14.936 kg / 1000 pezzi

SCREWERK	**STP41A0800650E**	
Disegno metrico A4	Scala 1:1	2024-10