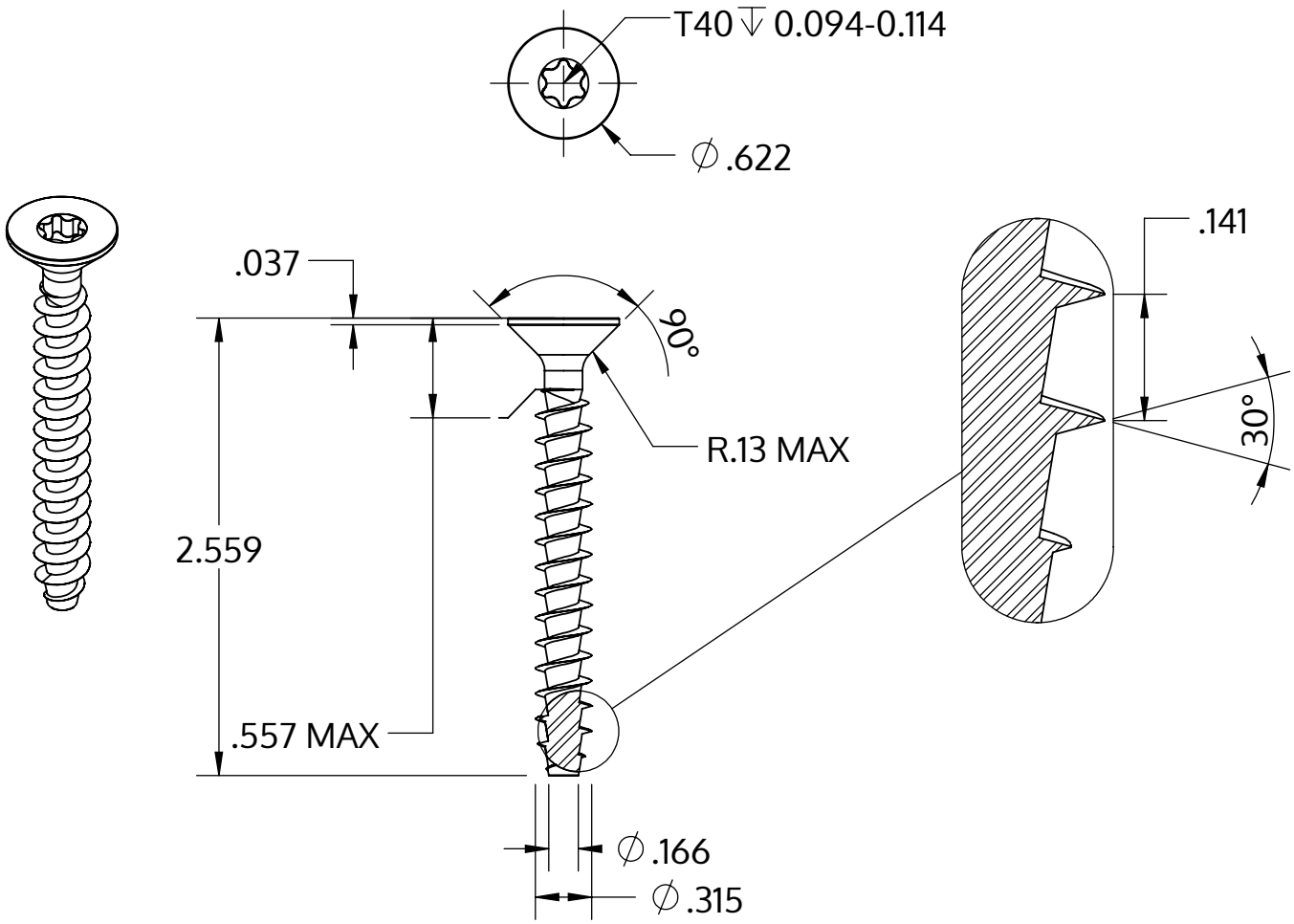

Metric size	M8 x 3.59 mm
US size (converted)	#0.314-7
	Tolerances [inch]
Length	+/- 0.037
Head diameter	+0 / -0.016
Head height	+/- 0.004
Thread diameter	+0.008 / -0

Açıklaması	STP41A 8.0x65.0 - T40
Malzeme	Paslanmaz Çelik A2
Kaplama	Parlak, cilalanmış ve pasifleştirilmiştir
Ağırlık	14.936 kg / 1000 Adet

SCREWERK	**STP41A0800650E**	
_Zoll Zeichnung Größe A	Ölçeklendirme 1:1	2024-10