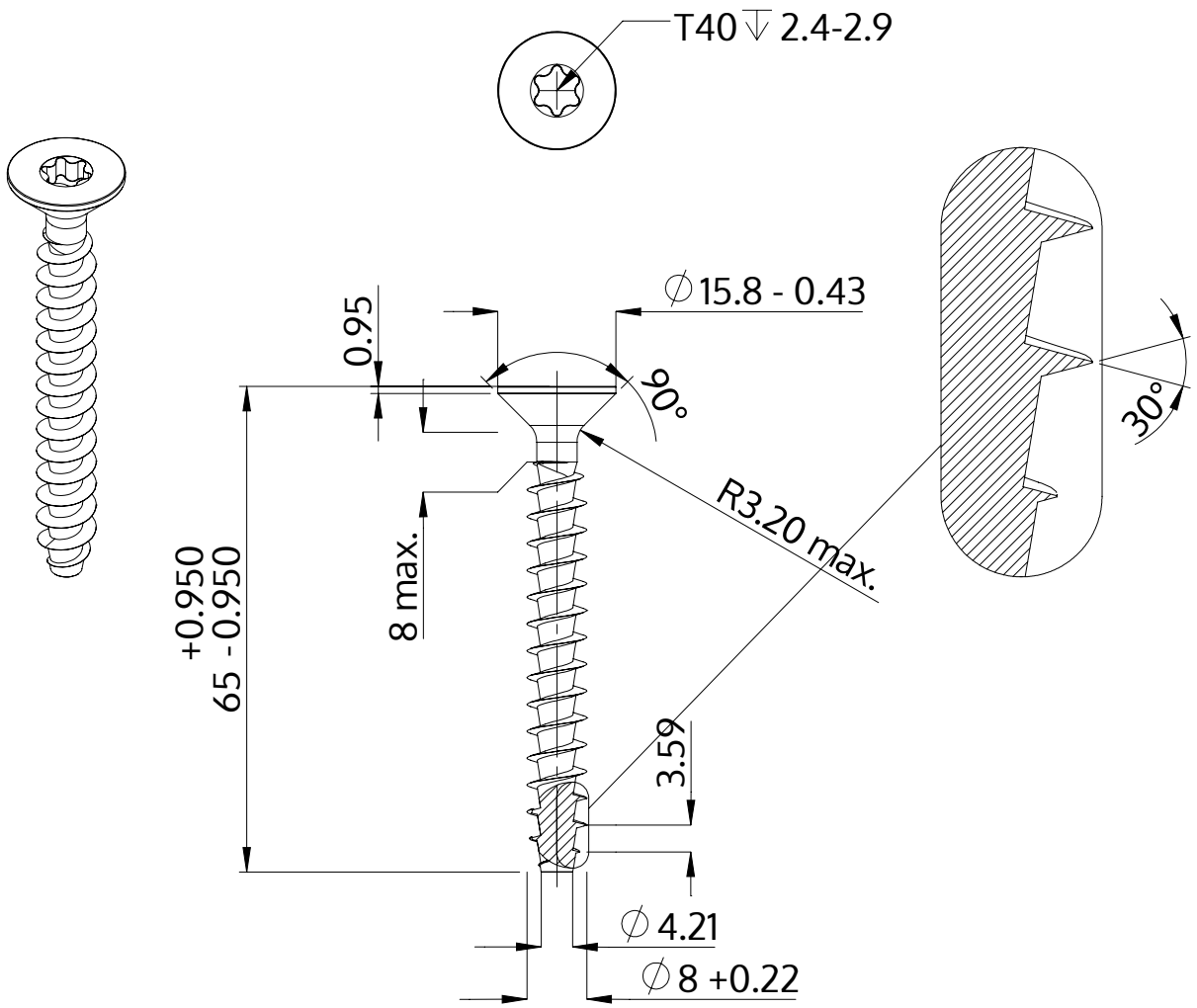

Описание	STP41A 8.0x65.0 - T40
Материал	неръждаема стомана A2
Повърхност	гланциран, полиран, пасиваран
Тегло	14.936 kg / 1000 Бройка

SCREWERK	**STP41A0800650E**	
Метричен дизайн A4	Мащаб 1:1	2024-10