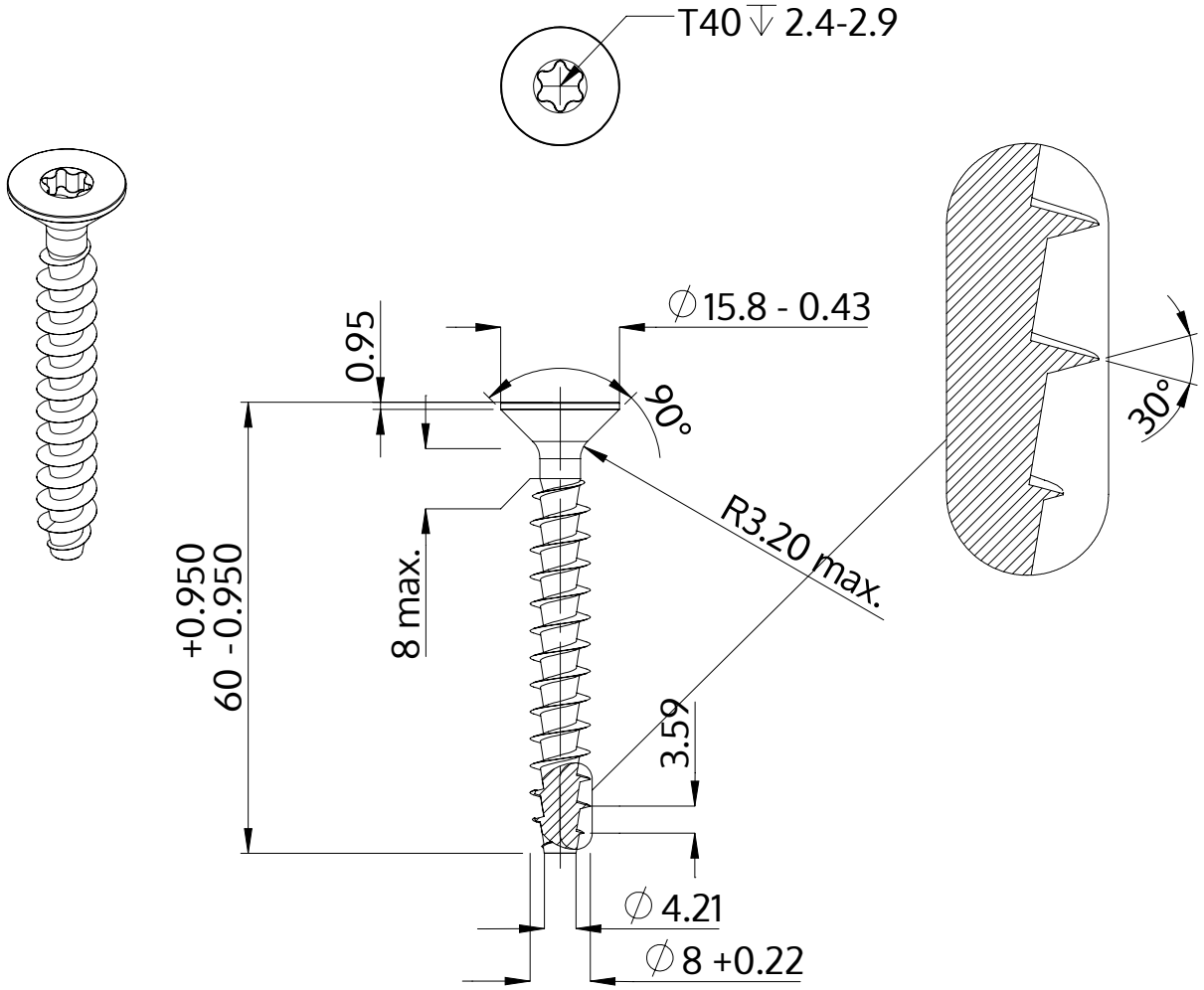

Beskrivning	STP41A 8.0x60.0 - T40
Material	rostfritt stål A2
Yta	blank och passiviserad
Vikt	14.028 kg / 1000 styck

SCREWERK	**STP41A0800600E**	
Metrisk skiss A4	Skala 1:1	2024-10