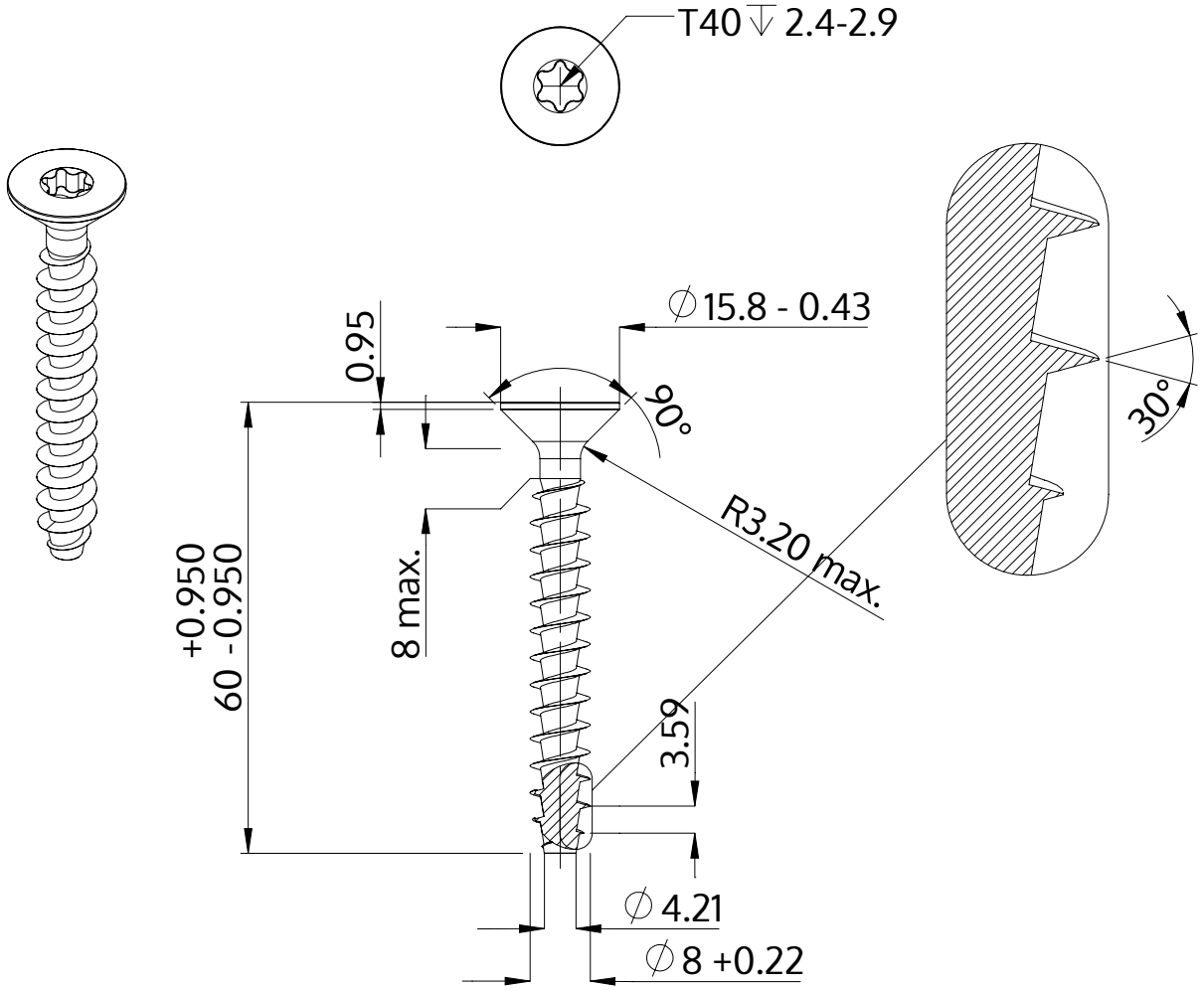

Popis	STP41A 8.0x60.0 - T40
Materiál	Nerezová ocel A2
Povrch	holá, mořená a pásová ocel
Hmotnost	14.028 kg / 1000 Kus

SCREWERK	**STP41A0800600E**	
Metric výkres A4	Měřítko 1:1	2024-10