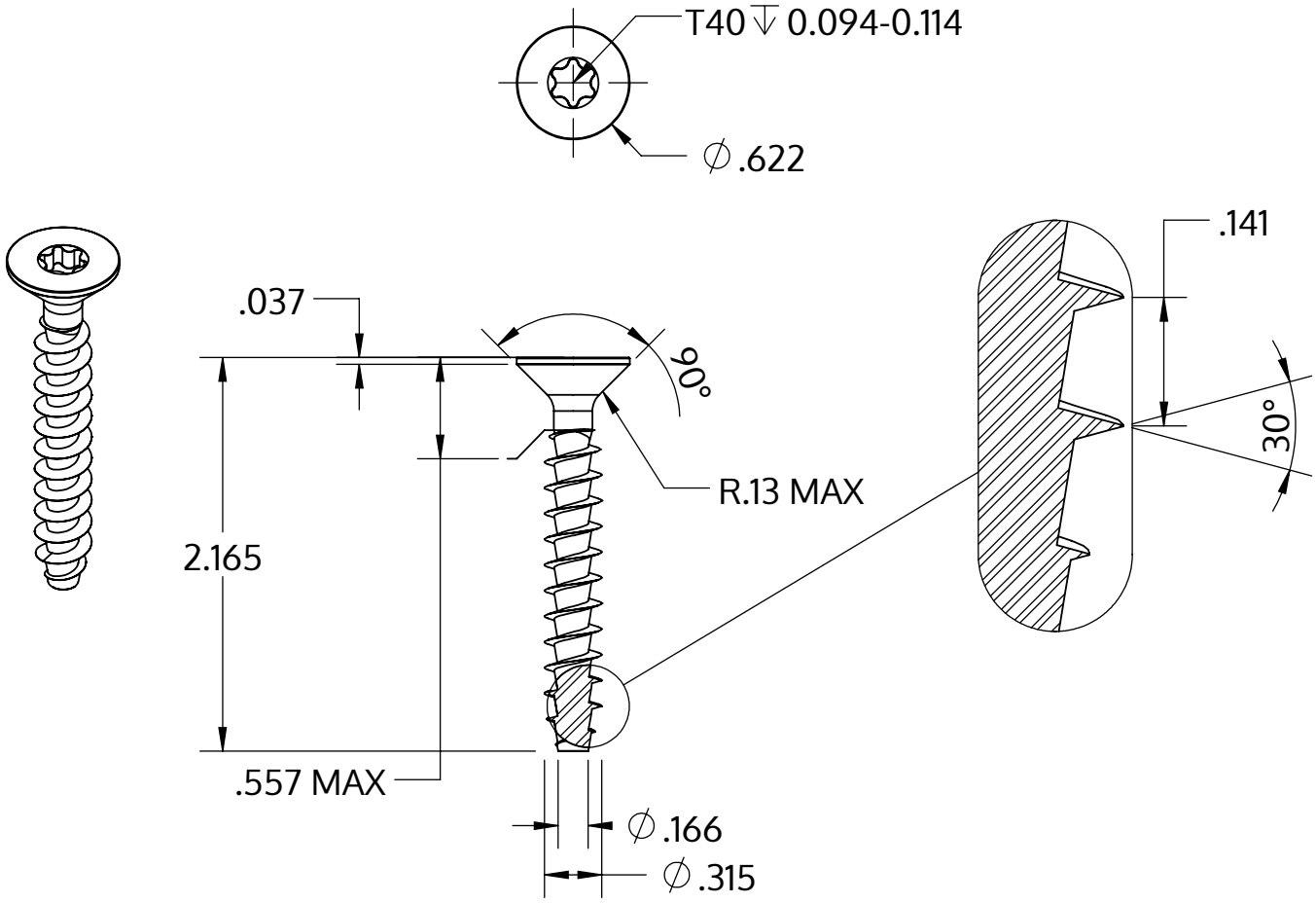

Metric size	M8 x 3.59 mm
US size (converted)	#0.314-7
	Tolerances [inch]
Length	+/- 0.037
Head diameter	+0 / -0.016
Head height	+/- 0.004
Thread diameter	+0.008 / -0

Descrição	STP41A 8.0x55.0 - T40
Material	aço, endurecido
Superfície	zincado 5-7 µm, galvanizado, azul / passivado transparente
Peso	13.120 kg / 1000 peças

SCREWERK	**STP41A0800550S**	
_Zoll Zeichnung Größe A	Escala 1:1	2024-10