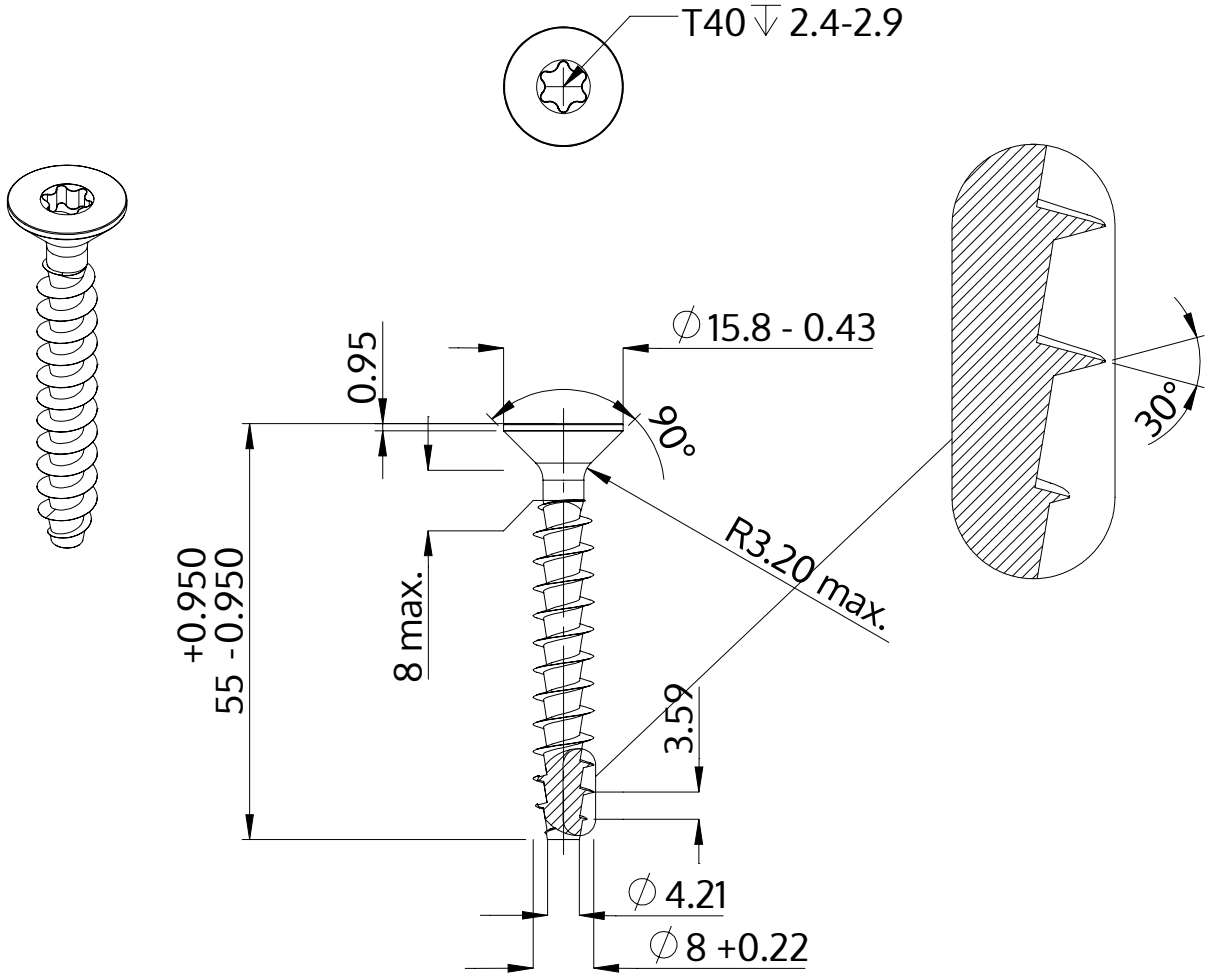

Beschreibung	STP41A 8.0x55.0 - T40
Werkstoff	Edelstahl A2
Oberfläche	blank, gebeizt und passiviert
Gewicht	13.120 kg / 1000 Stück

SCREWERK	**STP41A0800550E**	
Metrische Zeichnung A4	Skalierung 1:1	2024-10