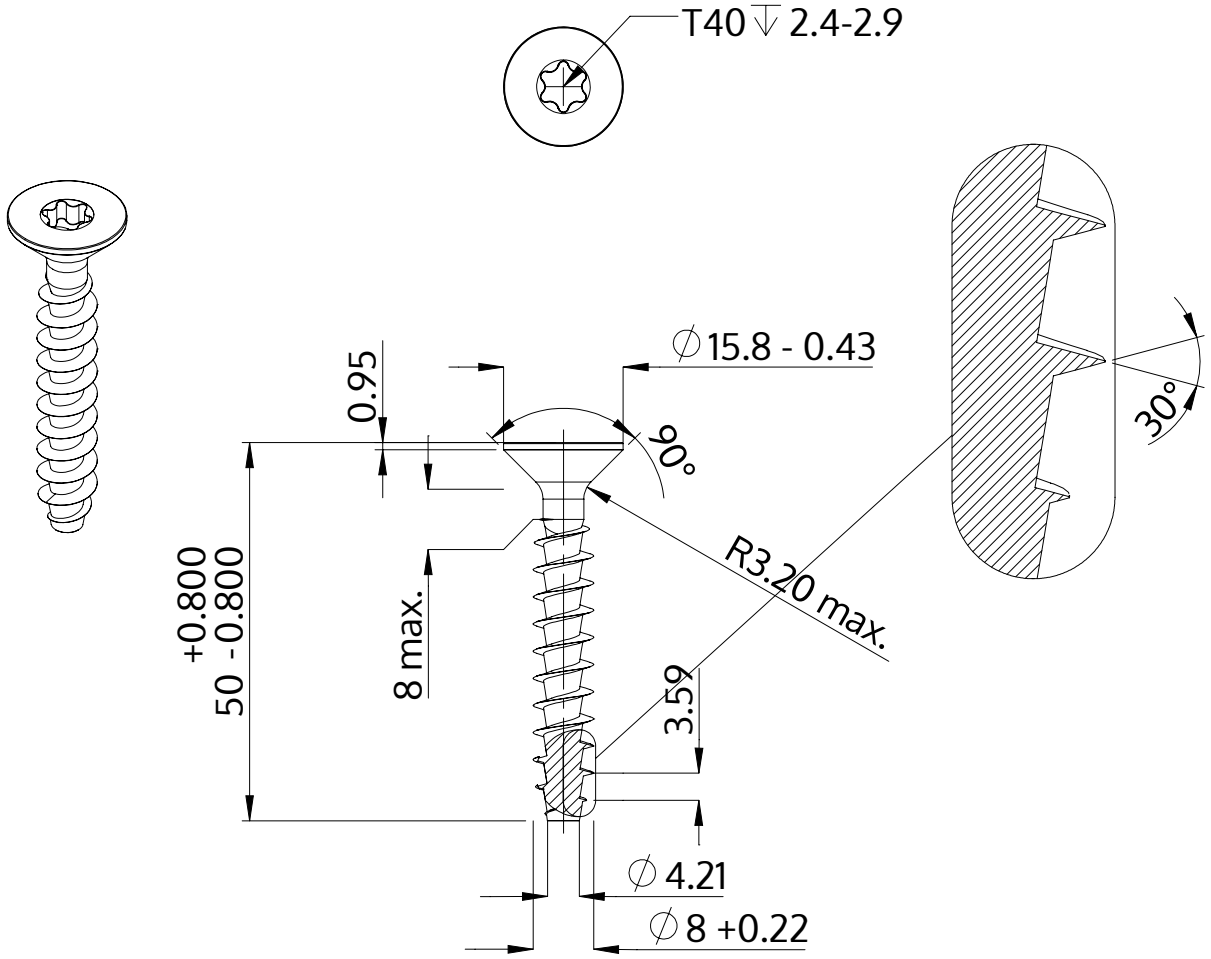

Описание	STP41A 8.0x50.0 - T40
Материал	сталь, упрочненная
Поверхность	Оцинковка 5-7µm, термообработка,синий / прозрачный пассивация
Вес	12.212 kg / 1000 Штука

SCREWERK	**STP41A0800500S**	
Метрический чертеж A4	Шкала None:1	2024-04