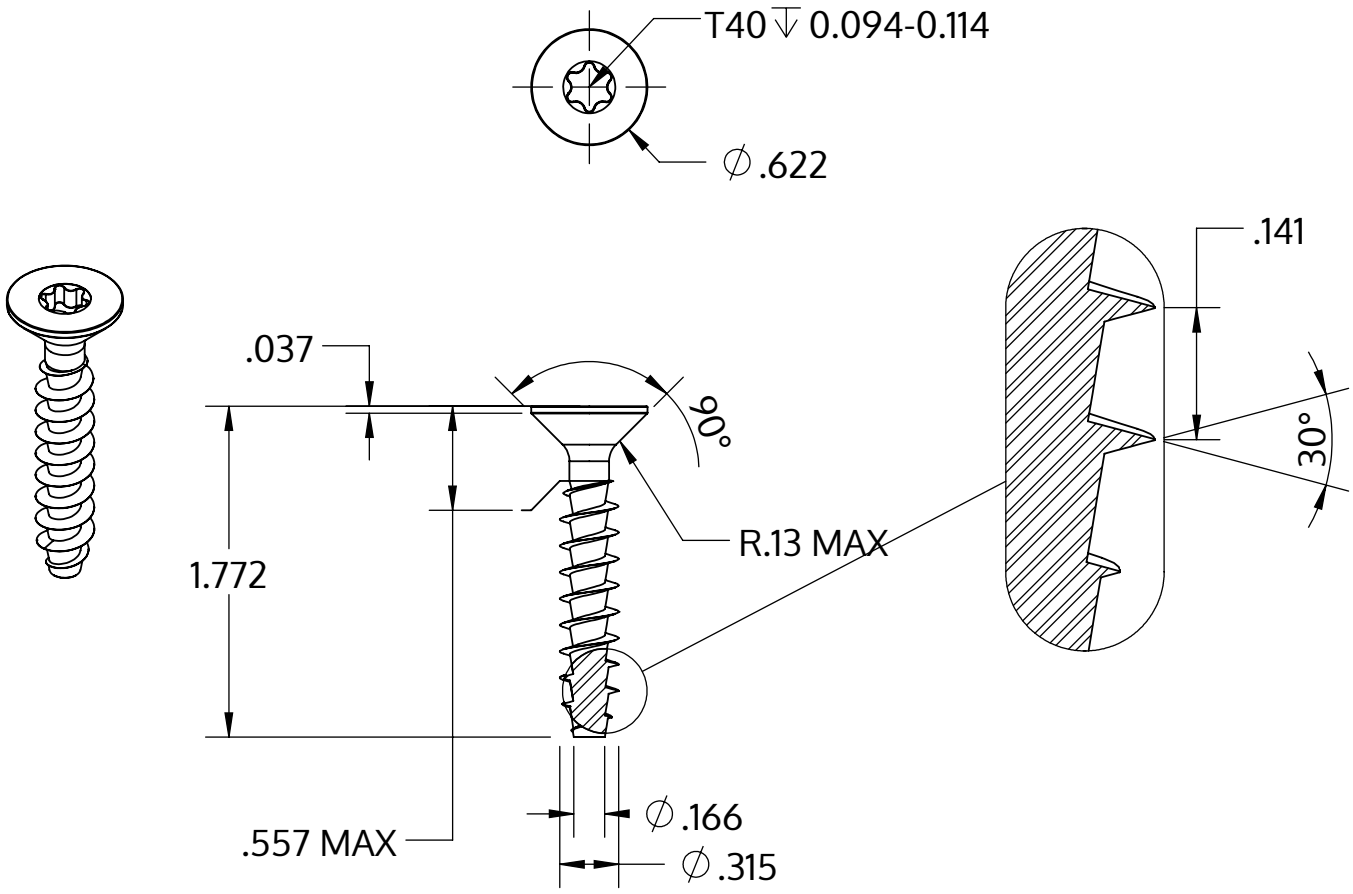

Metric size	M8 x 3.59 mm
US size (converted)	#0.314-7
	Tolerances [inch]
Length	+/- 0.031
Head diameter	+0 / -0.016
Head height	+/- 0.004
Thread diameter	+0.008 / -0

Popis	STP41A 8.0x45.0 - T40
Materiál	Temperovaná ocel
Povrch	Pozinkovaná 5-7 µm, temperovaná, modrá, pasivovaná průhledně
Hmotnost	11.304 kg / 1000 Kus

SCREWERK	**STP41A0800450S**	
_Zoll Zeichnung Größe A	Měřítko 1:1	2024-10