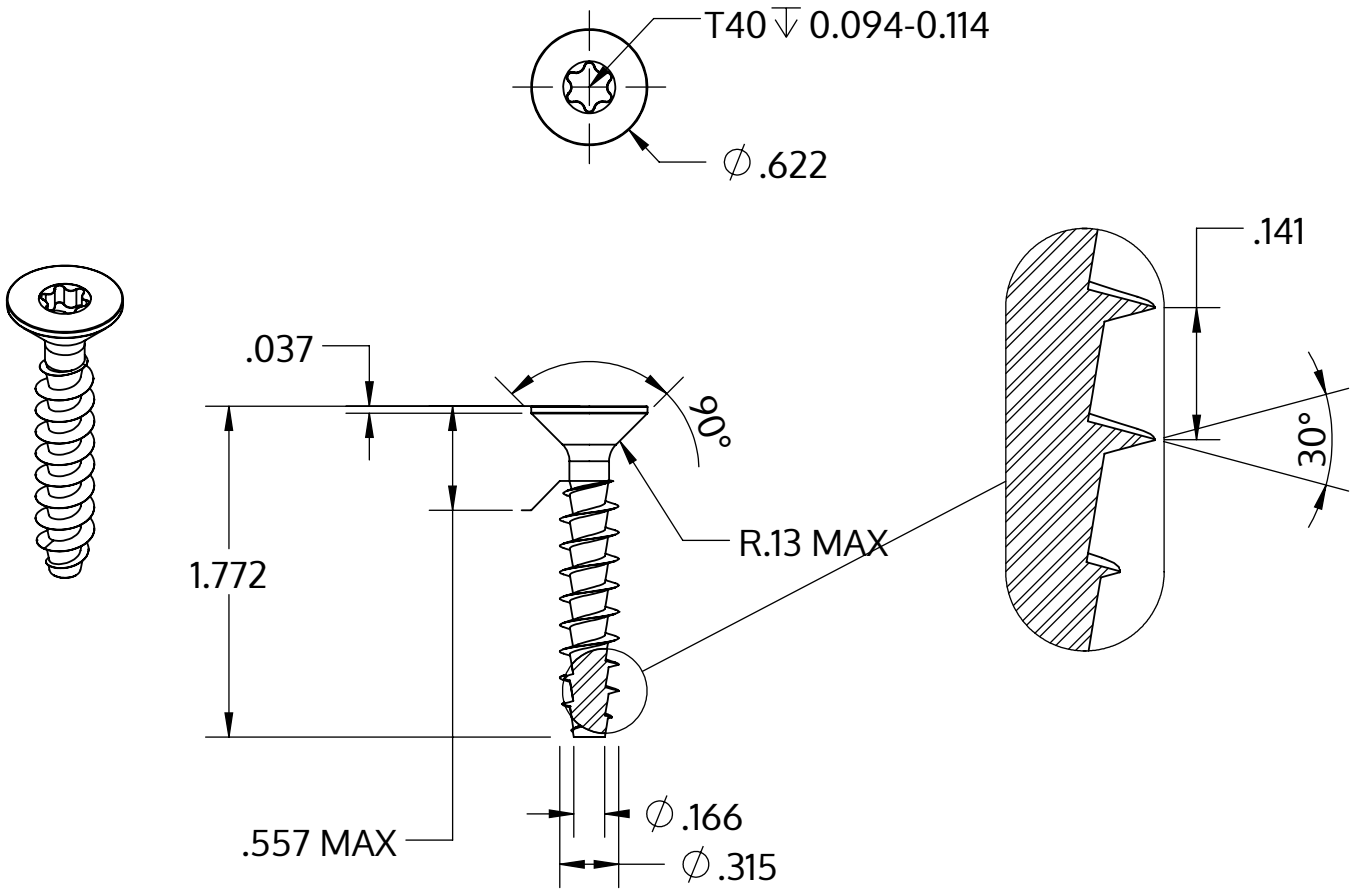

Metric size	M8 x 3.59 mm
US size (converted)	#0.314-7
	Tolerances [inch]
Length	+/- 0.031
Head diameter	+0 / -0.016
Head height	+/- 0.004
Thread diameter	+0.008 / -0

Beschrijving	STP41A 8.0x45.0 - T40
Materiaal	roestvrij staal A2
Oppervlak	blank, geetst en gepassieveerd
Gewicht	11.304 kg / 1000 stuk

SCREWERK	**STP41A0800450E**	
_Zoll Zeichnung Größe A	Schaal None:1	2024-04