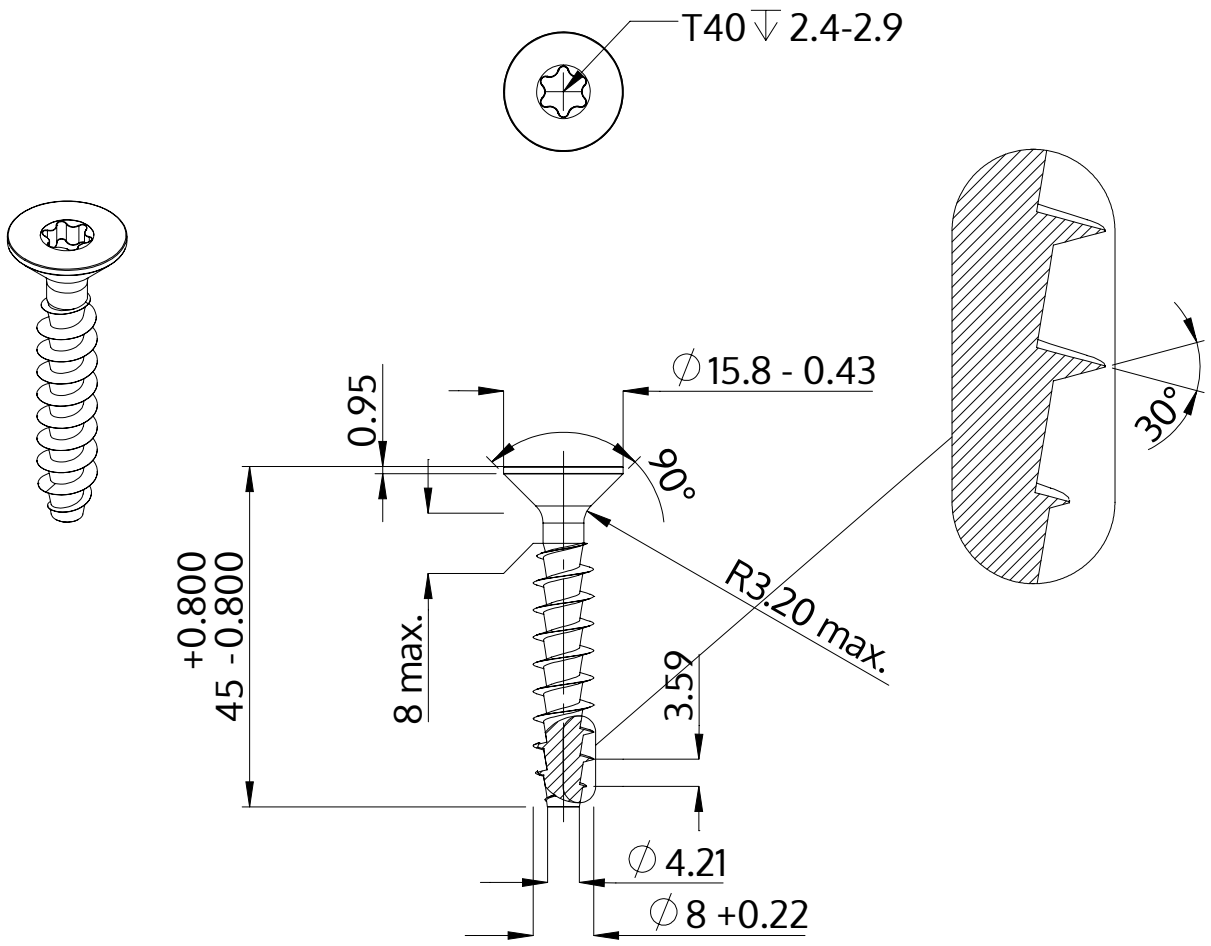

Description	STP41A 8.0x45.0 - T40
Matière	acier inoxydable A2
Surface	brillant décapé et passivé
Poids	11.304 kg / 1000 Unité

SCREWERK	**STP41A0800450E**	
Dessin métrique A4	Redimensionner 1:1	2024-10