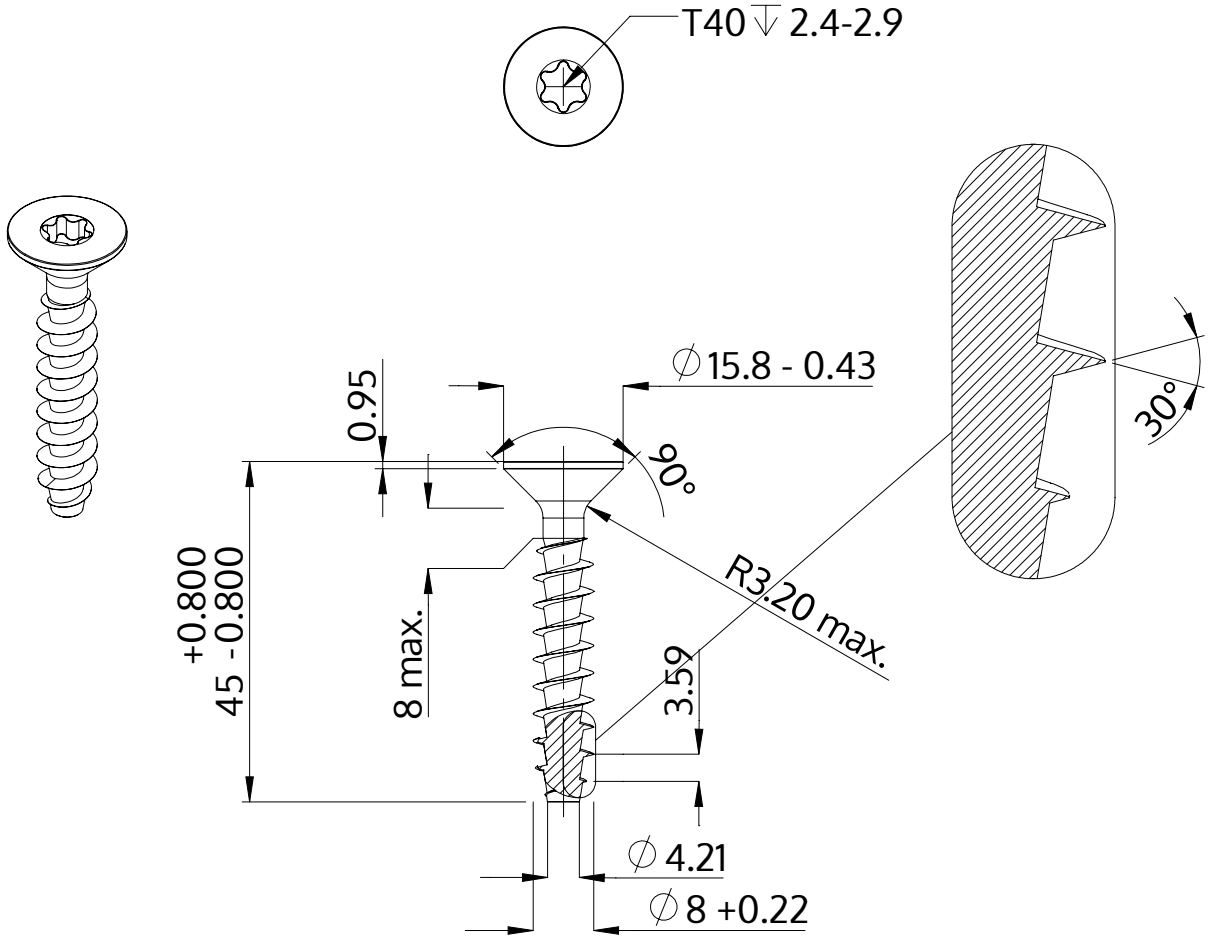

Descripción	STP41A 8.0x45.0 - T40
Material	Acero Inoxidable A2
Superficie	Laminado brillante, barnizado y pasivado
Peso	11.304 kg / 1000 Piezas

SCREWERK	**STP41A0800450E**	
Diseño métrico	Escalada 1:1	2024-10