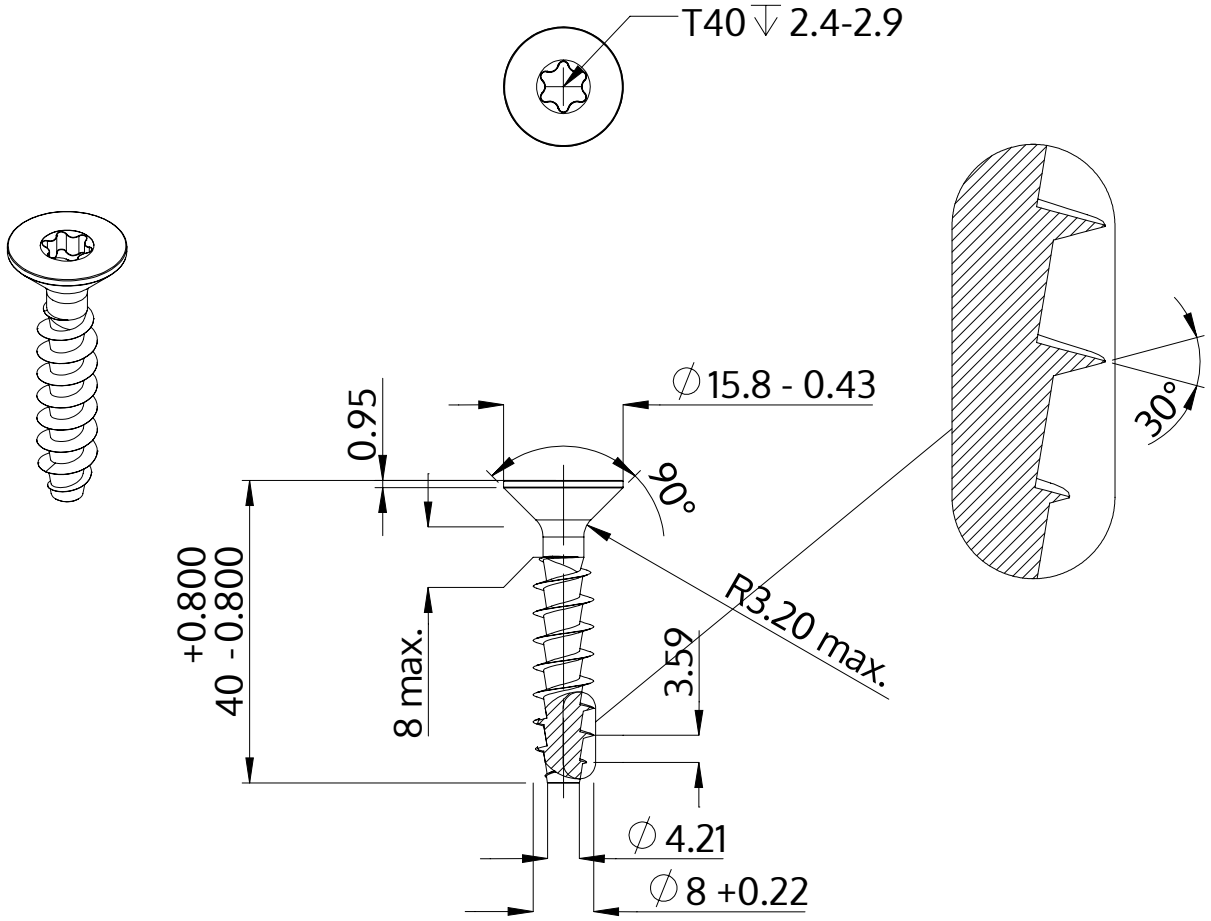

Opis	STP41A 8.0x40.0 - T40
Materiał	Stal szlachetna A2
Powierzchnia	Prosta, bejcowana i pasywowana
Waga	10.396 kg / 1000 sztuk

SCREWERK	**STP41A0800400E**	
Rysunek metryczny A4	Skala 1:1	2024-10