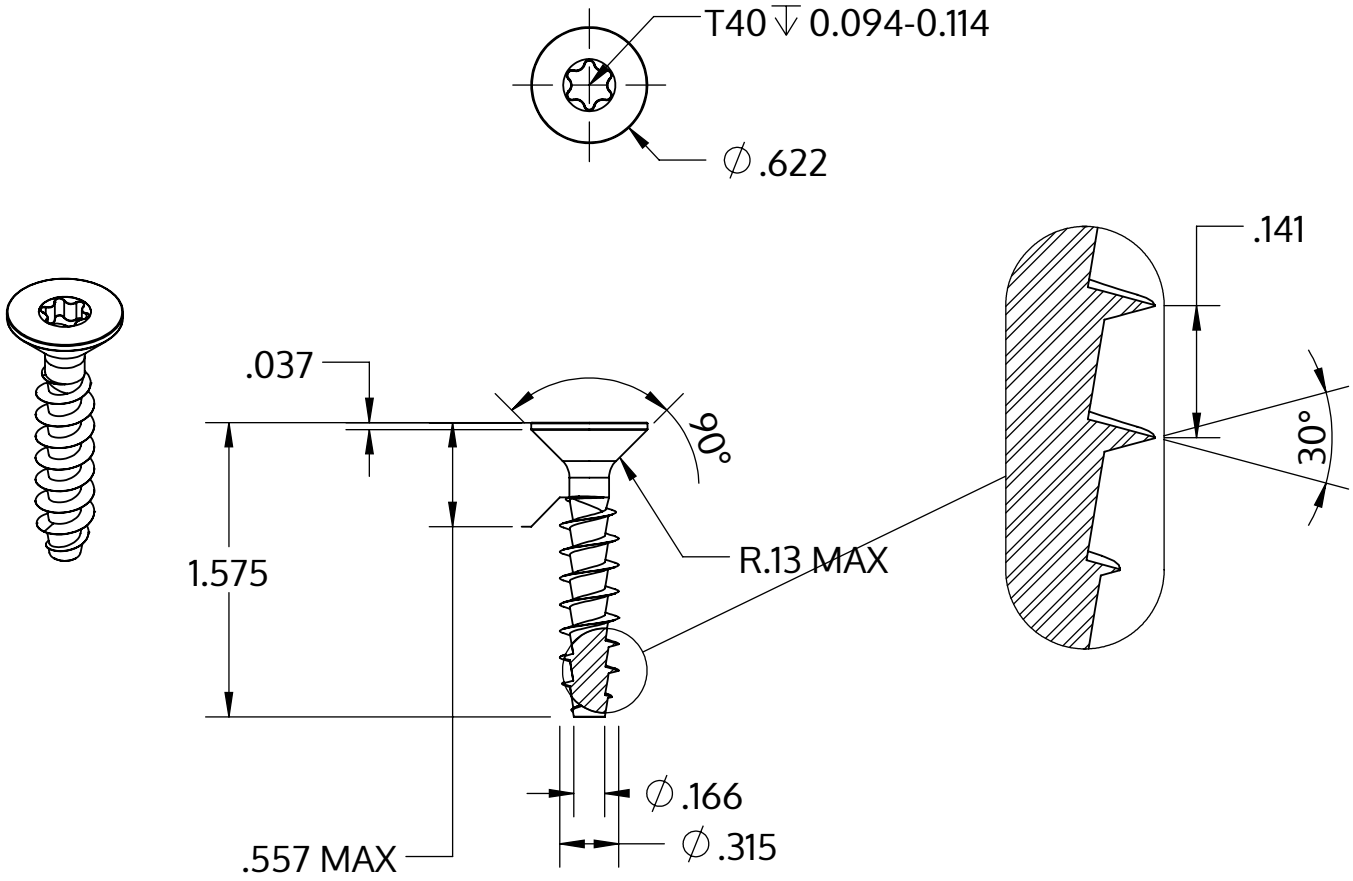

Metric size	M8 x 3.59 mm
US size (converted)	#0.314-7
	Tolerances [inch]
Length	+/- 0.031
Head diameter	+0 / -0.016
Head height	+/- 0.004
Thread diameter	+0.008 / -0

Opis	STP41A 8.0x40.0 - T40
Materiał	Stal szlachetna A2
Powierzchnia	Prosta, bejcowana i pasywowana
Waga	10.396 kg / 1000 sztuk

SCREWERK	**STP41A0800400E**	
_Zoll Zeichnung Größe A	Skala 1:1	2024-10