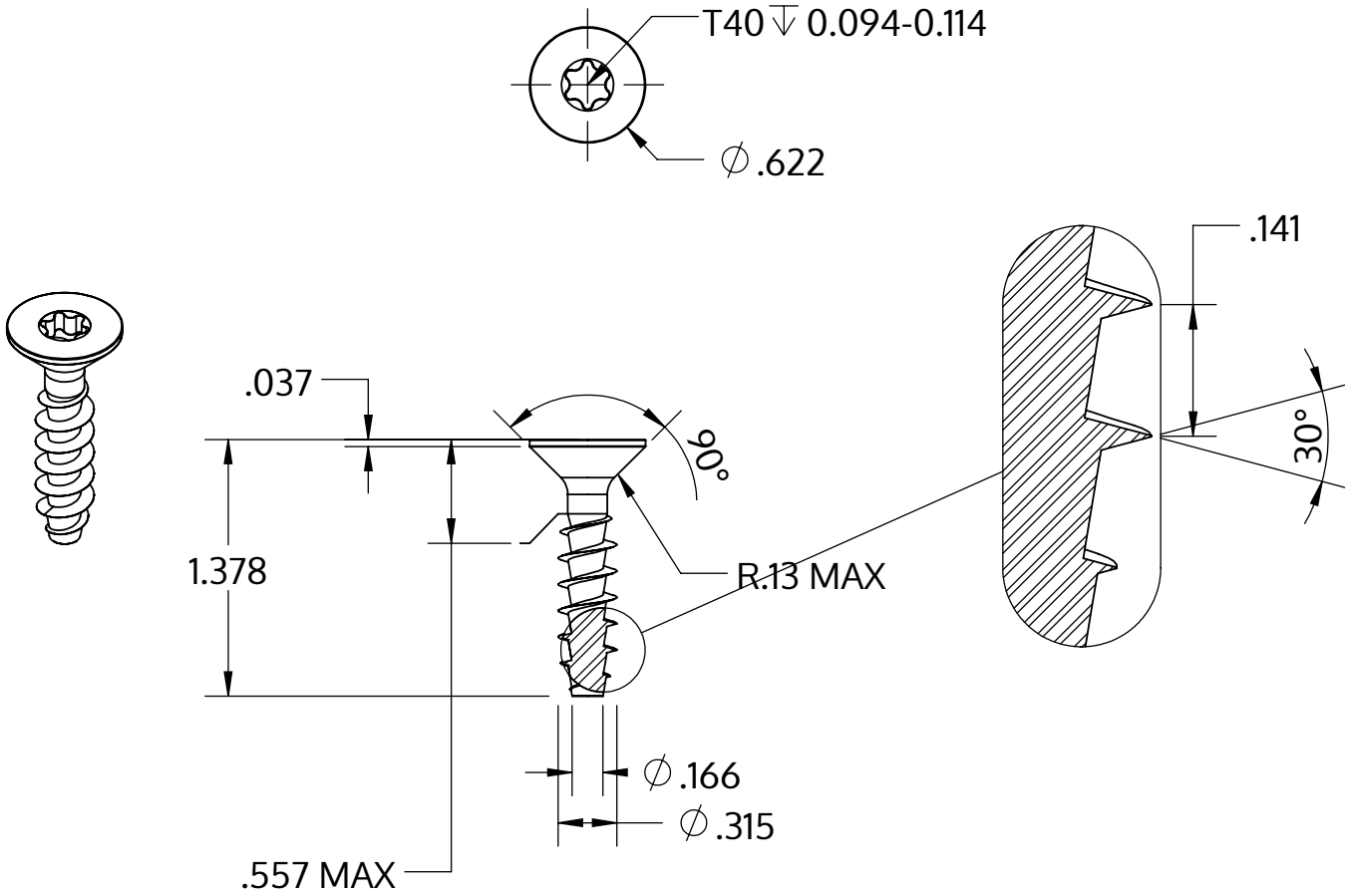

Metric size	M8 x 3.59 mm
US size (converted)	#0.314-7
	Tolerances [inch]
Length	+/- 0.031
Head diameter	+0 / -0.016
Head height	+/- 0.004
Thread diameter	+0.008 / -0

Descrizione	STP41A 8.0x35.0 - T40
Materiale	acciaio, temprato
Superficie	zincato 5-7 micron, ricotto, blu / trasparente passivato
Peso	9.489 kg / 1000 pezzi

SCREWERK	**STP41A0800350S**	
_Zoll Zeichnung Größe A	Scala 1:1	2024-10