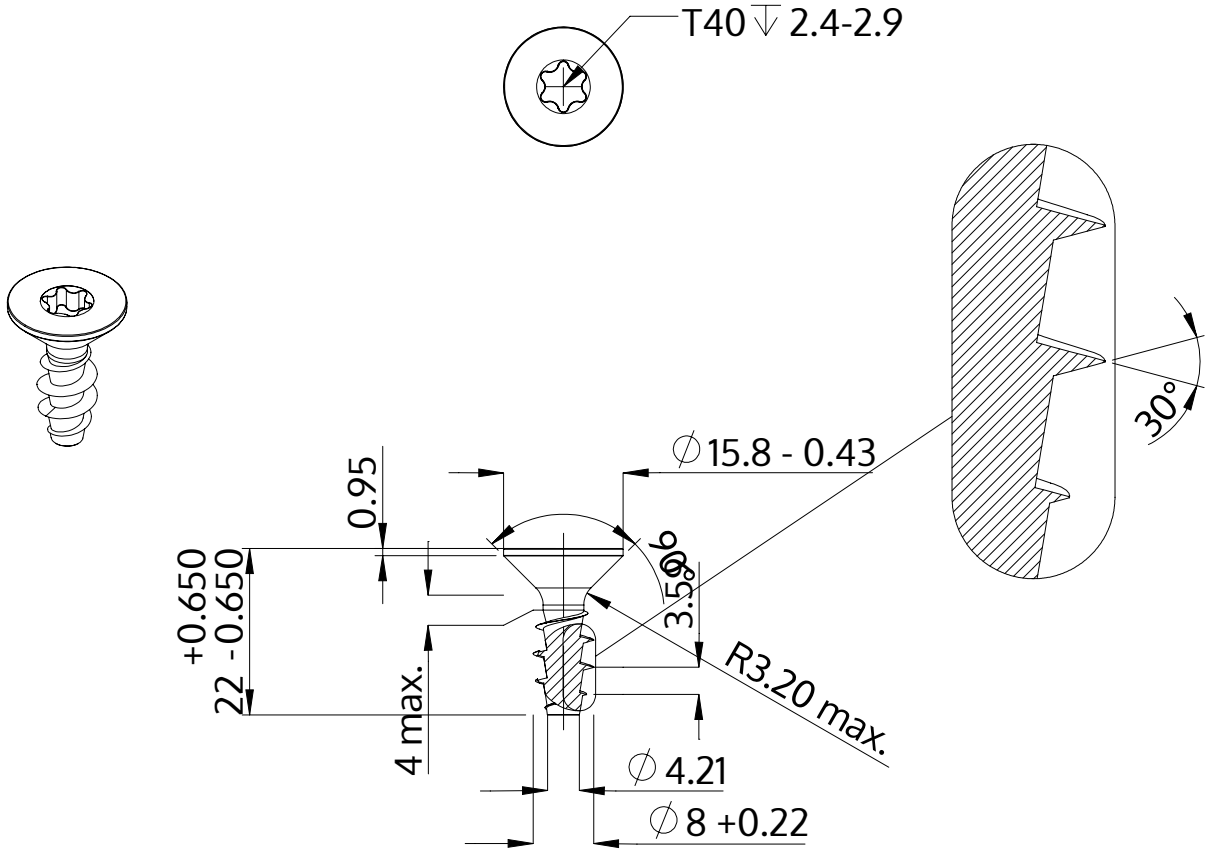

Descriere	STP41A 8.0x22.0 - T40
Material	oţel inoxidabil A2
Exterior	neacoperit, murat și pasivat
Greutate	7.128 kg / 1000 unități

SCREWERK	**STP41A0800220E**	
Desen metric A4	Scalarea 1:1	2024-10