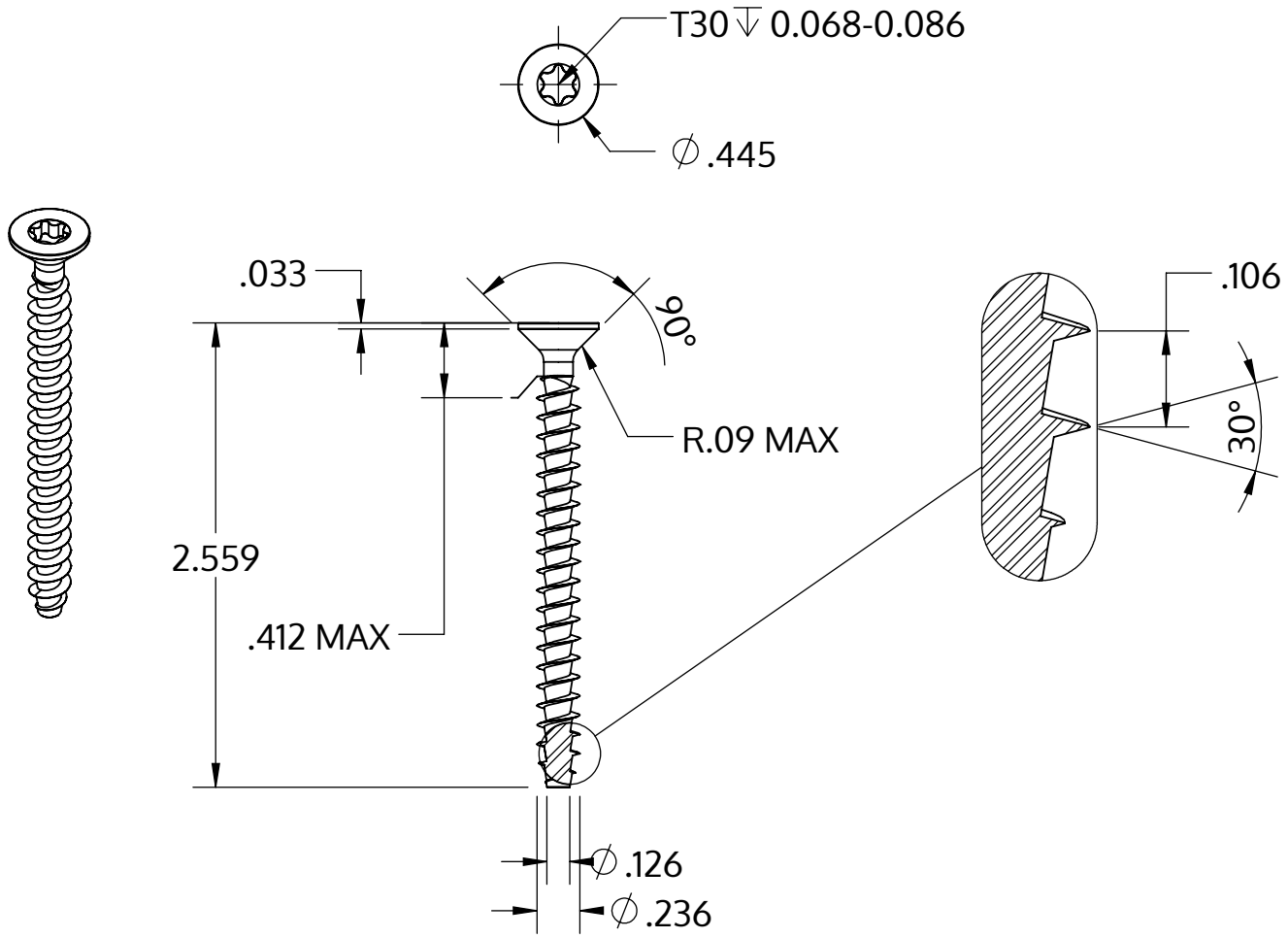

Metric size	M6 x 2.69 mm
US size (converted)	#0.236-9
	Tolerances [inch]
Length	+/- 0.037
Head diameter	+0 / -0.016
Head height	+/- 0.004
Thread diameter	+0.007 / -0

Beschrijving	STP41A 6.0x65.0 - T30
Materiaal	roestvrij staal A2
Oppervlak	blank, geetst en gepassieveerd
Gewicht	7.505 kg / 1000 stuk

SCREWERK	**STP41A0600650E**	
_Zoll Zeichnung Größe A	Schaal 1:1	2024-10