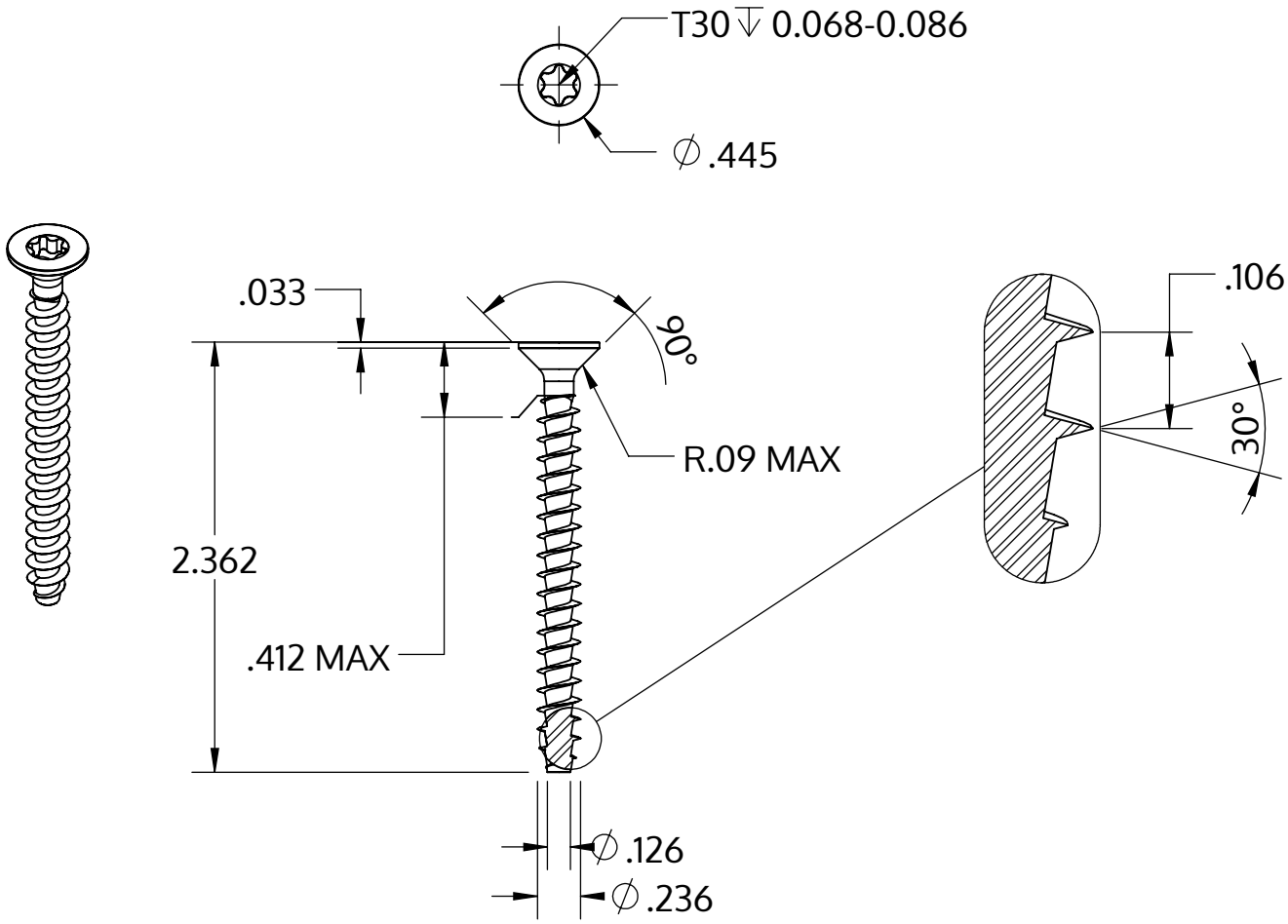

Metric size	M6 x 2.69 mm
US size (converted)	#0.236-9
	Tolerances [inch]
Length	+/- 0.037
Head diameter	+0 / -0.016
Head height	+/- 0.004
Thread diameter	+0.007 / -0

Beschrijving	STP41A 6.0x60.0 - T30
Materiaal	veredeld staal
Oppervlak	verzinkt 5-7 µm, getempert, blauw / transparant gepassiveerd
Gewicht	6.994 kg / 1000 stuk

SCREWERK	**STP41A0600600S**	
_Zoll Zeichnung Größe A	Schaal 1:1	2024-10