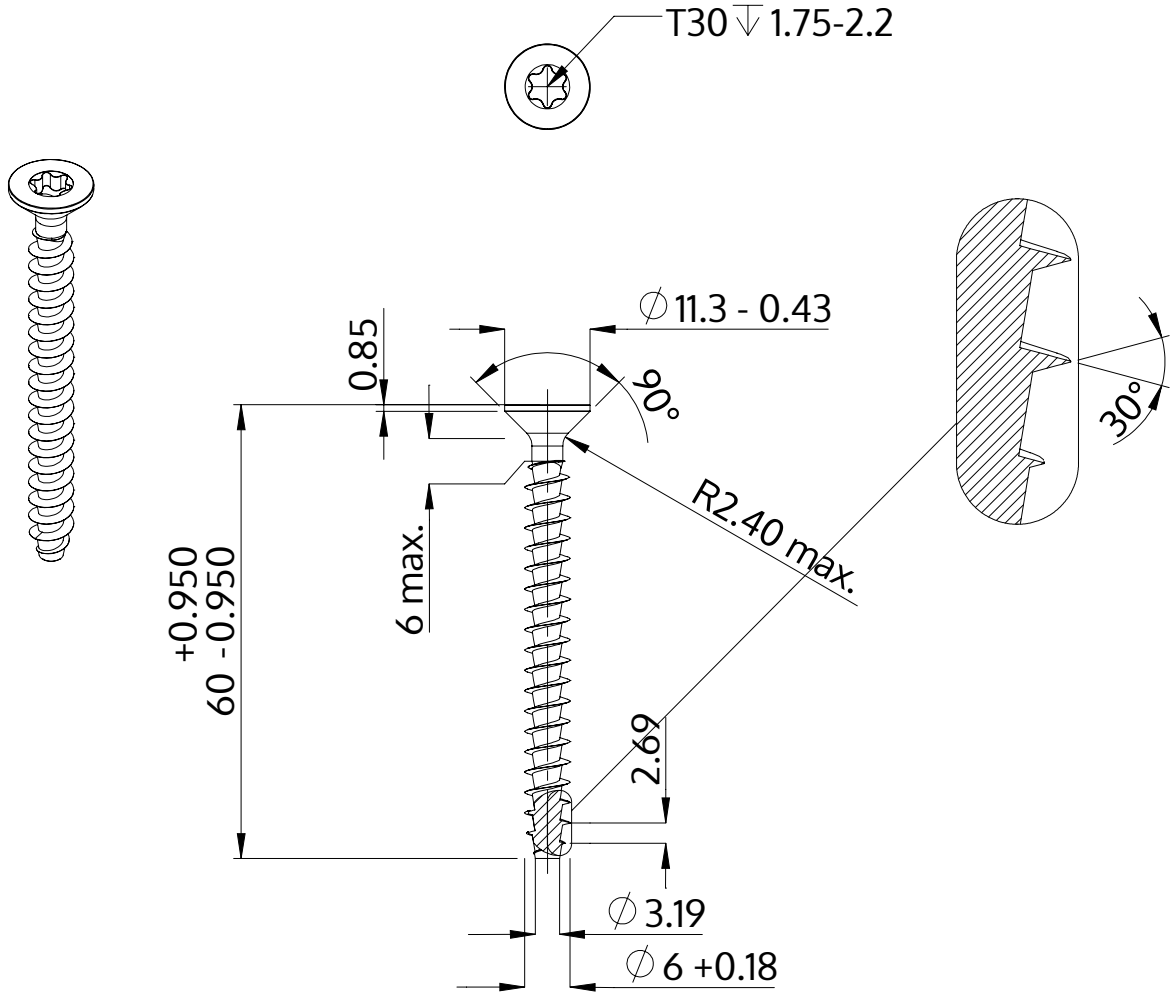

Descrizione	STP41A 6.0x60.0 - T30
Materiale	acciaio inossidabile A2
Superficie	bianco-decapato e passivato
Peso	6.994 kg / 1000 pezzi

SCREWERK	**STP41A0600600E**	
Disegno metrico A4	Scala 1:1	2024-10