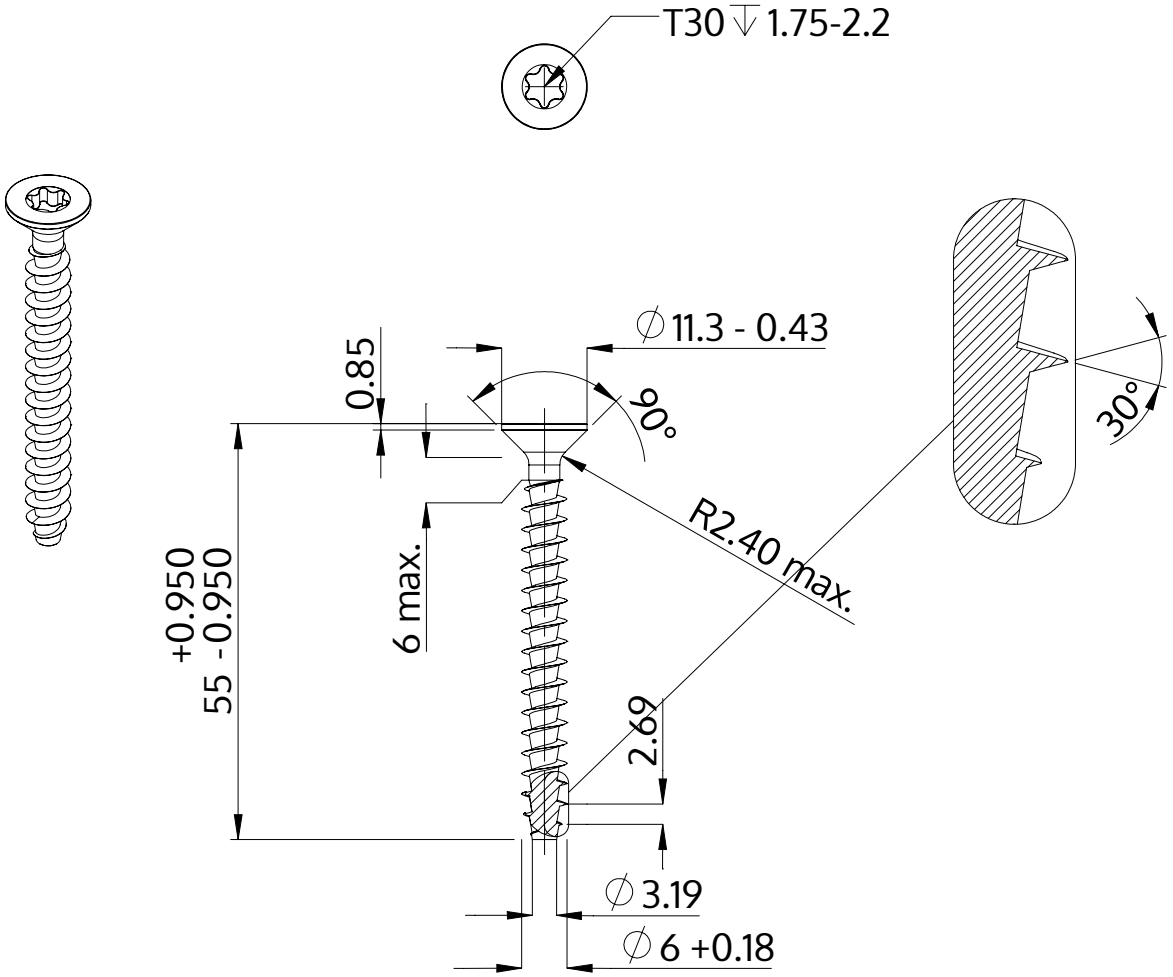

Descrição	STP41A 6.0x55.0 - T30
Material	inox A2
Superfície	Decapado e passivado
Peso	6.484 kg / 1000 peças

SCREWERK	**STP41A0600550E**	
Desenho Métrico A4	Escala 1:1	2024-05