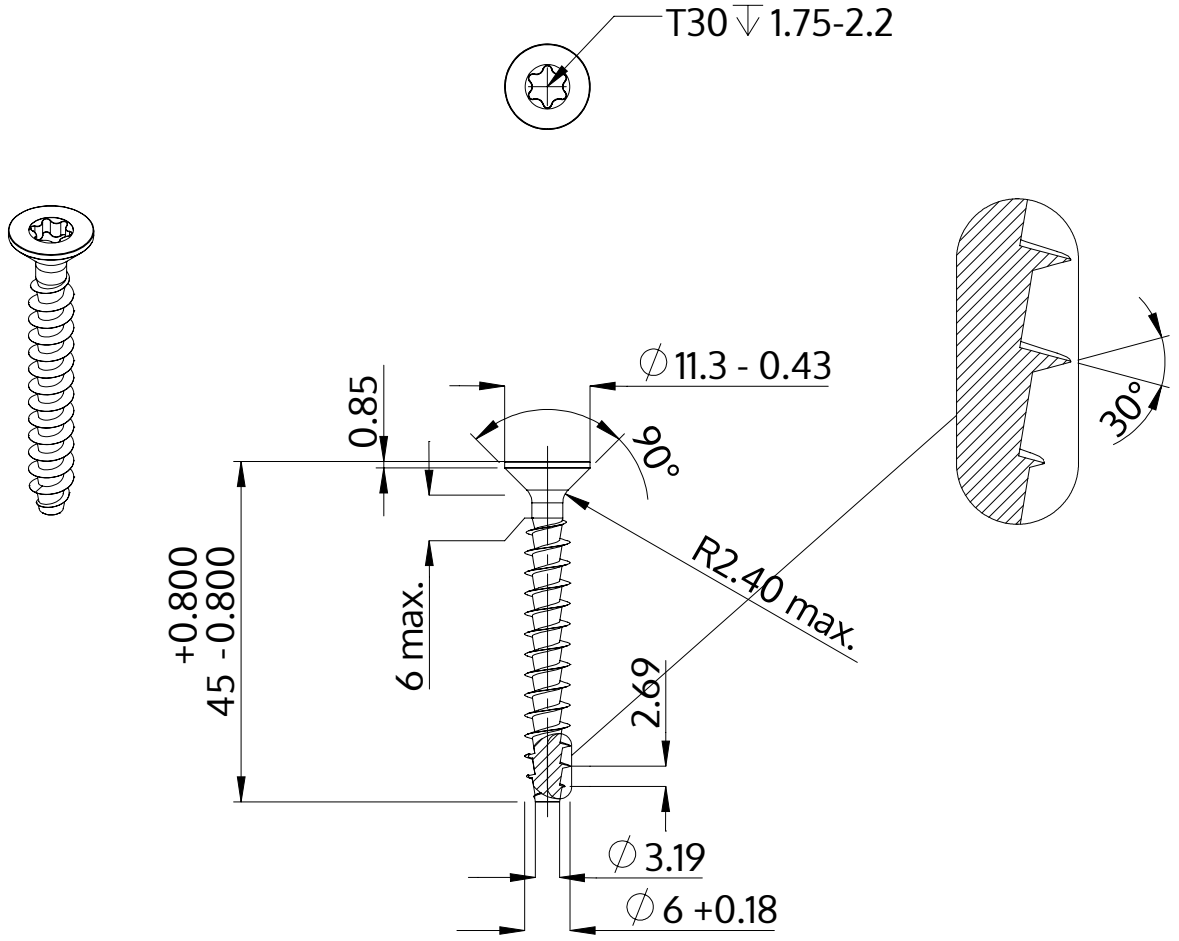

Açıklaması	STP41A 6.0x45.0 - T30
Malzeme	Çelik, sertleştirilmiş
Kaplama	galvanizli 5-7 µm, temperliö mavi / şeffaf pasifleştirilmiştir
Ağırlık	5.463 kg / 1000 Adet

SCREWERK	**STP41A0600450S**	
Metrik çizim A4	Ölçeklendirme 1:1	2024-10