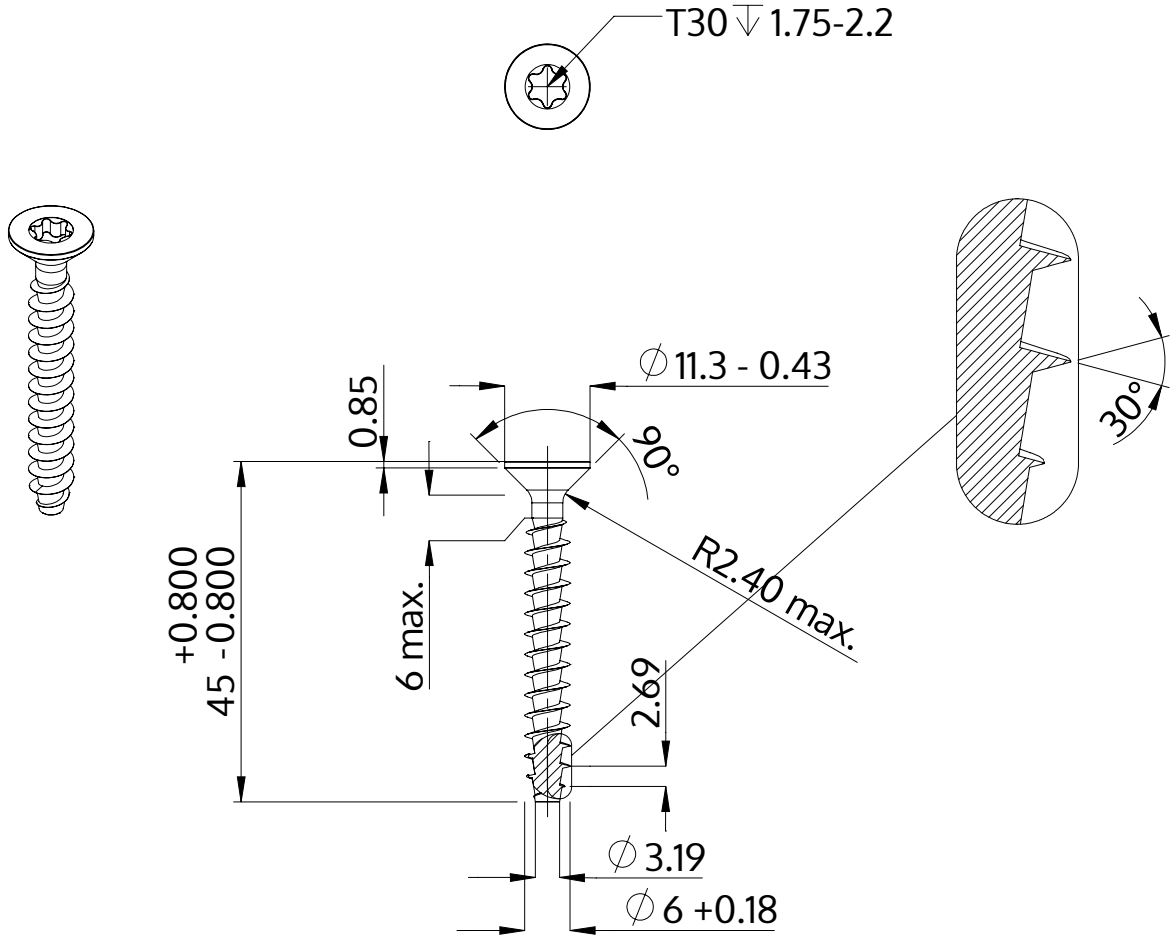


| | |
|---|---|
| Popis | STP41A 6.0x45.0 - T30 |
| Materiál | Temperovaná ocel |
| Povrch | Pozinkovaná 5-7 µm, temperovaná, modrá, pasivovaná průhledně |
| Hmotnost | 5.463 kg / 1000 Kus |

| | | |
|---|---|---|
| SCREWERK | **STP41A0600450S** | |
| Metric výkres A4 | Měřítko 1:1 | 2024-10 |