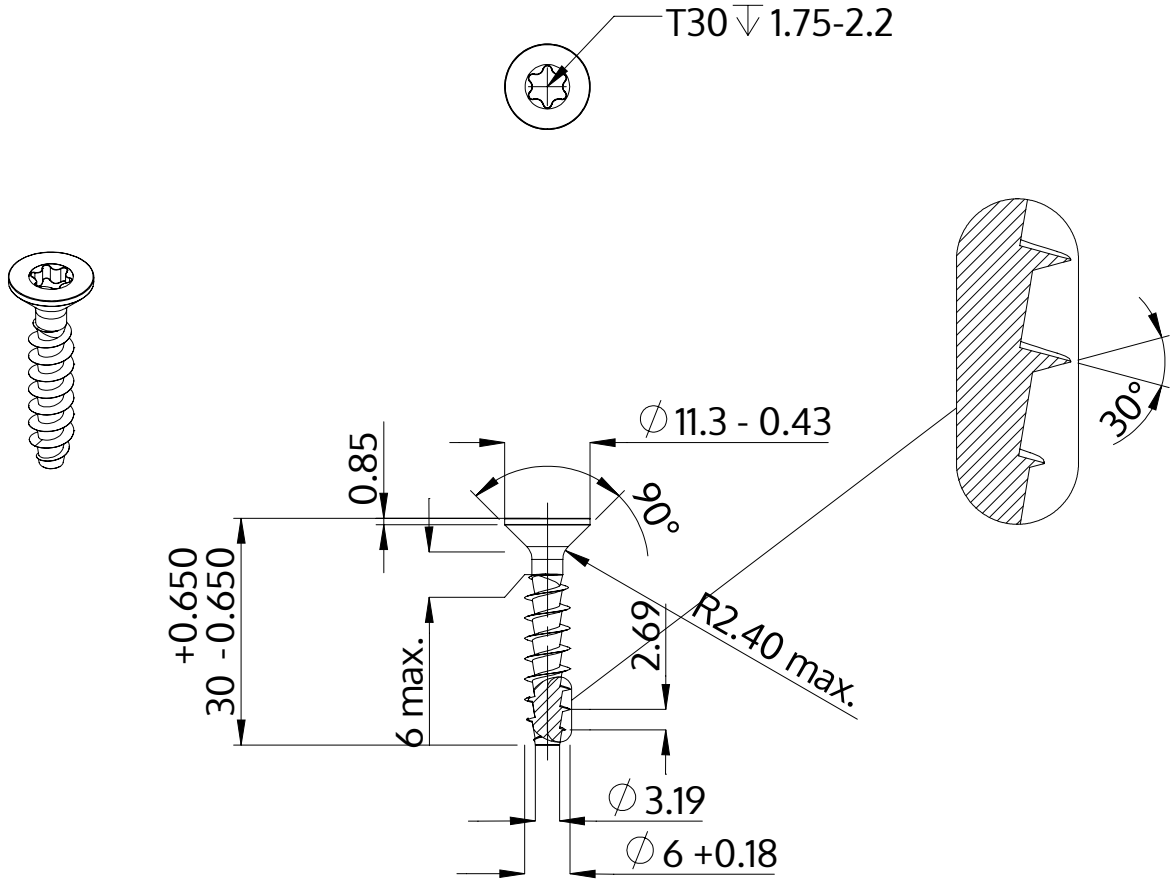

Descriere	STP41A 6.0x30.0 - T30
Material	oţel inoxidabil A2
Exterior	neacoperit, murat și pasivat
Greutate	3.931 kg / 1000 unități

SCREWERK	**STP41A0600300E**	
Desen metric A4	Scalarea 1:1	2024-10