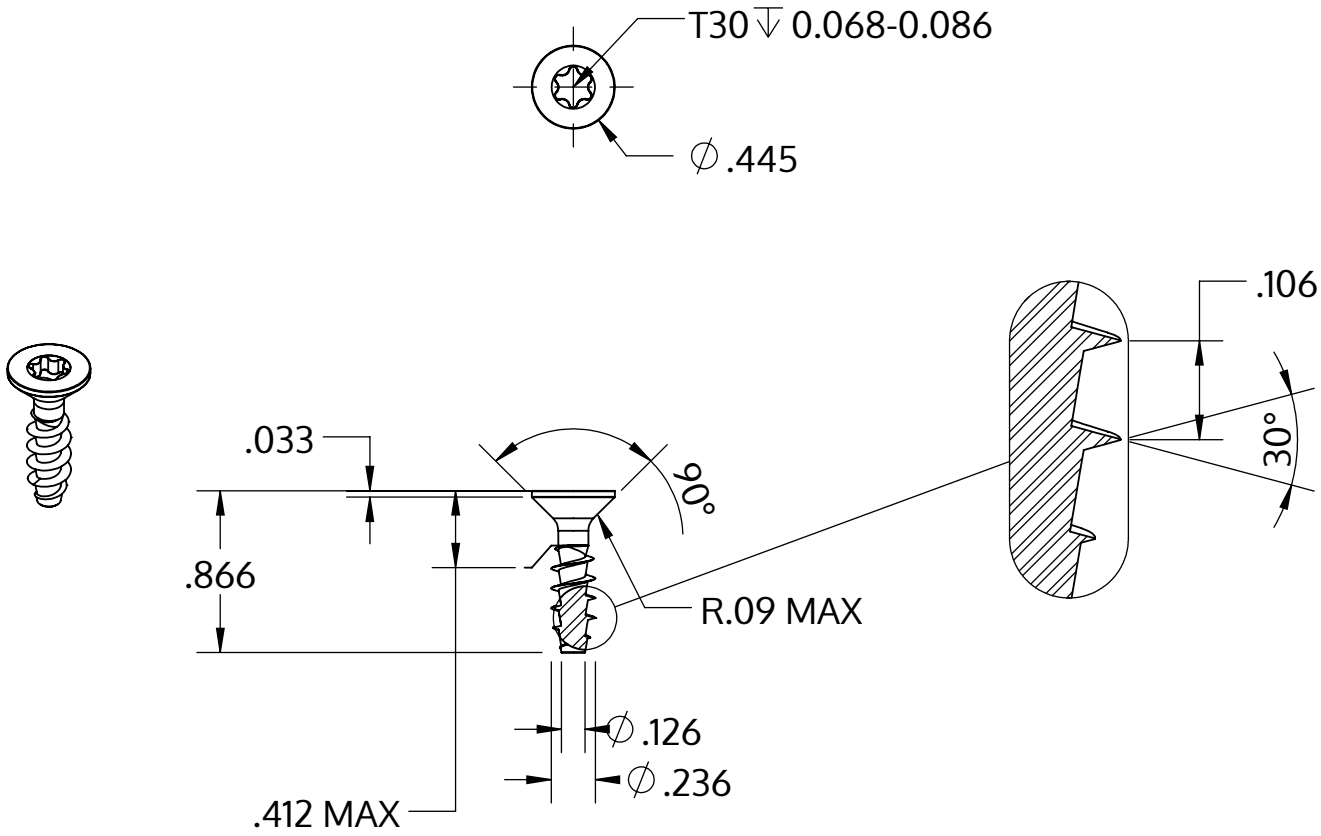

Metric size	M6 x 2.69 mm
US size (converted)	#0.236-9
	Tolerances [inch]
Length	+/- 0.025
Head diameter	+0 / -0.016
Head height	+/- 0.004
Thread diameter	+0.007 / -0

Descrição	STP41A 6.0x22.0 - T30
Material	aço, endurecido
Superfície	zincado 5-7 µm, galvanizado, azul / passivado transparente
Peso	3.114 kg / 1000 peças

SCREWERK	**STP41A0600220S**	
_Zoll Zeichnung Größe A	Escala 1:1	2024-10