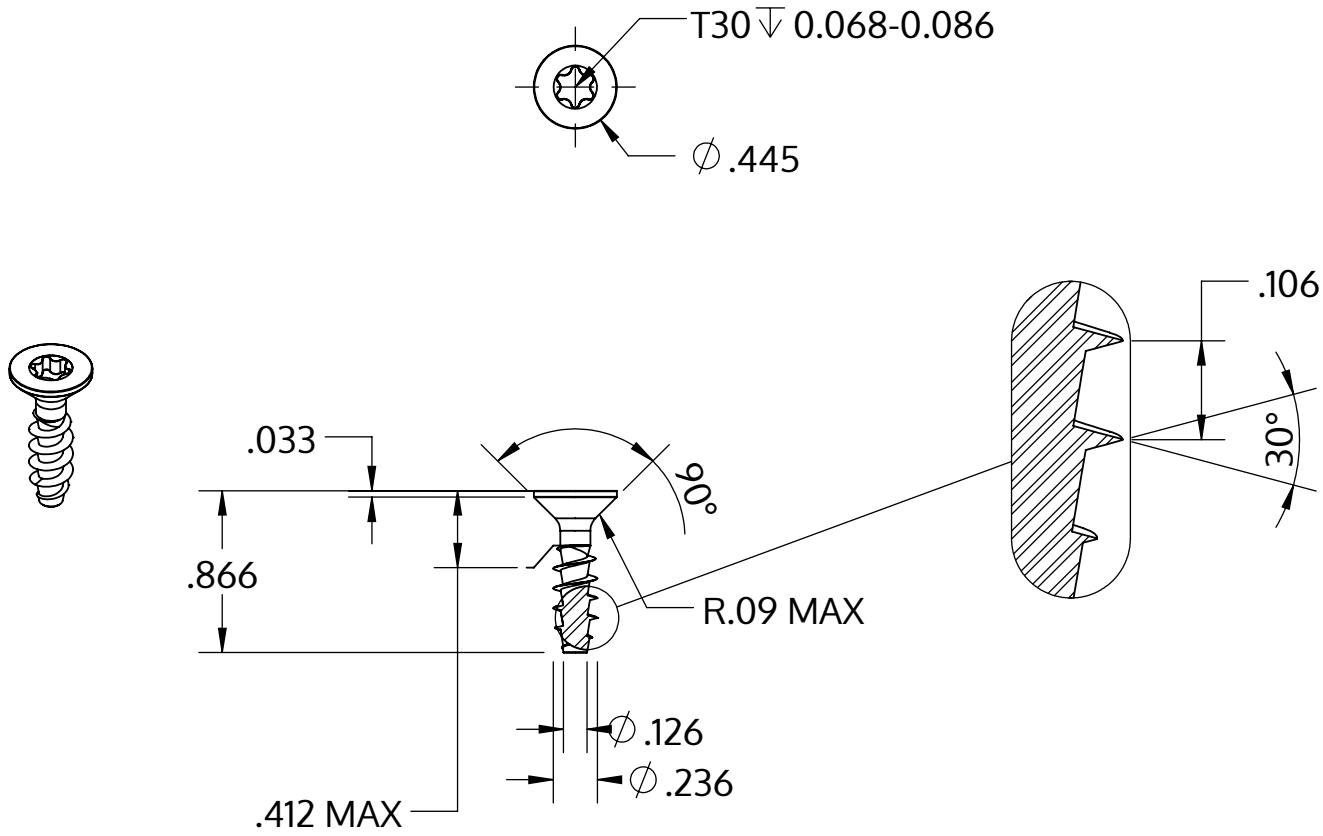

Metric size	M6 x 2.69 mm
US size (converted)	#0.236-9
	Tolerances [inch]
Length	+/- 0.025
Head diameter	+0 / -0.016
Head height	+/- 0.004
Thread diameter	+0.007 / -0

Beskrivning	STP41A 6.0x22.0 - T30
Material	rostfritt stål A2
Yta	blank och passiviserad
Vikt	3.114 kg / 1000 styck

SCREWERK	**STP41A0600220E**	
_Zoll Zeichnung Größe A	Skala 1:1	2024-10