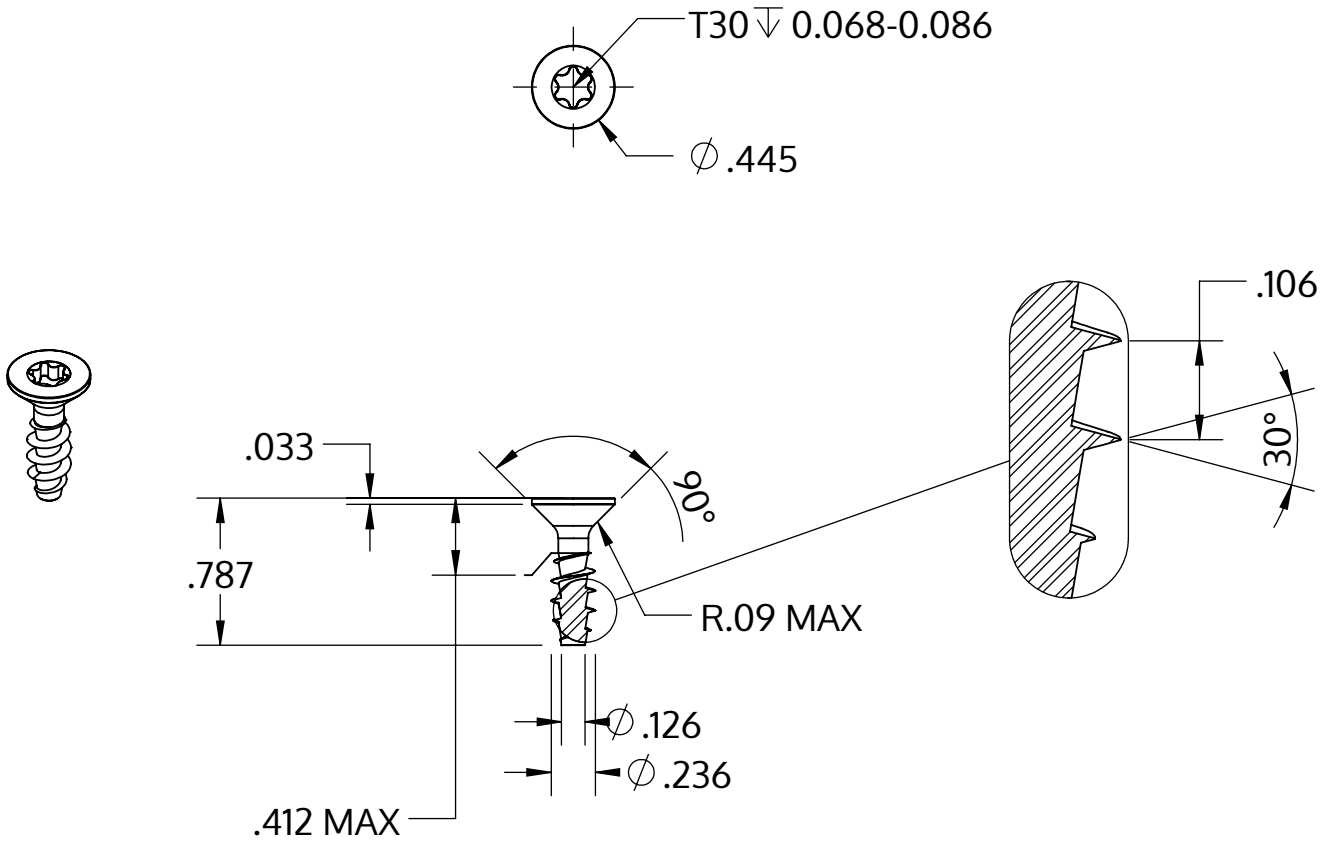

Metric size	M6 x 2.69 mm
US size (converted)	#0.236-9
	Tolerances [inch]
Length	+/- 0.025
Head diameter	+0 / -0.016
Head height	+/- 0.004
Thread diameter	+0.007 / -0

Beskrivelse	STP41A 6.0x20.0 - T30
Materiale	Ædelstål A2
Overflade	blank, bejdset og passiveret
Vægt	2.910 kg / 1000 stykke

SCREWERK	**STP41A0600200E**	
_Zoll Zeichnung Größe A	Skalering 1:1	2024-10