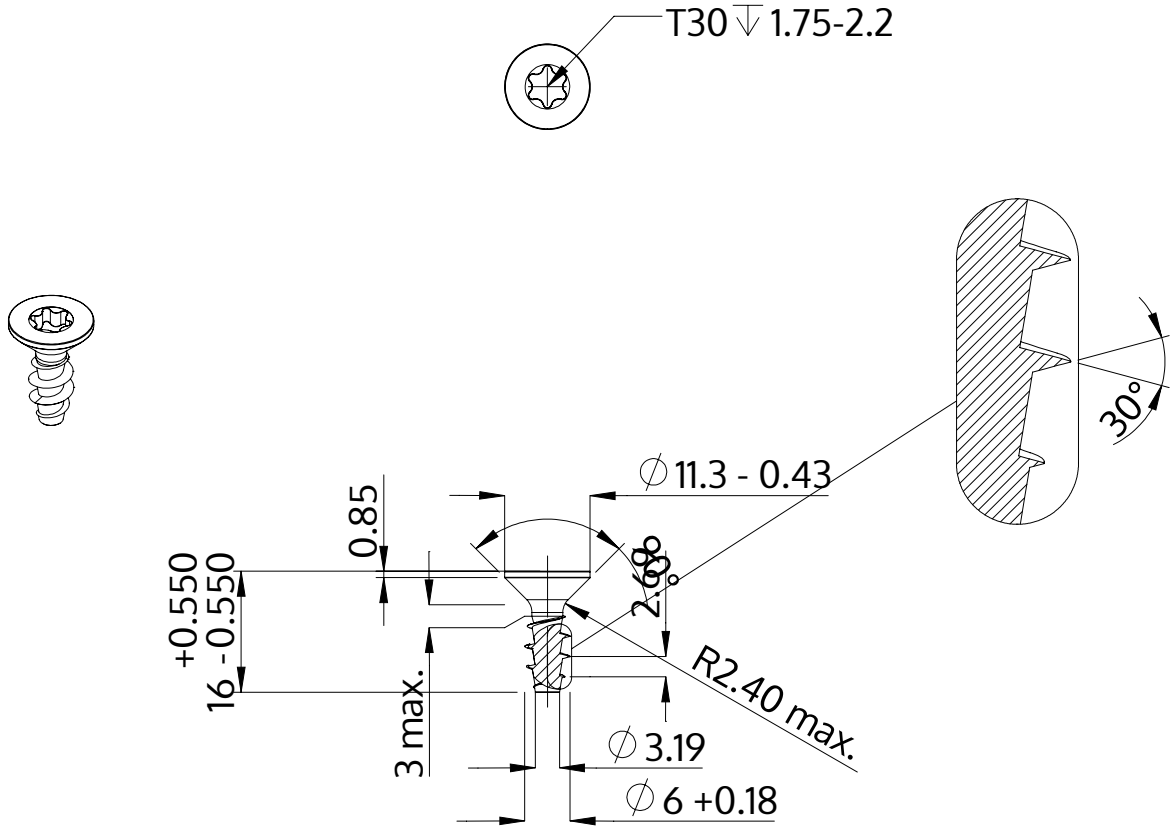

Descrizione	STP41A 6.0x16.0 - T30
Materiale	acciaio, temprato
Superficie	zincato 5-7 micron, ricotto, blu / trasparente passivato
Peso	2.501 kg / 1000 pezzi

SCREWERK	**STP41A0600160S**	
Disegno metrico A4	Scala 1:1	2024-10