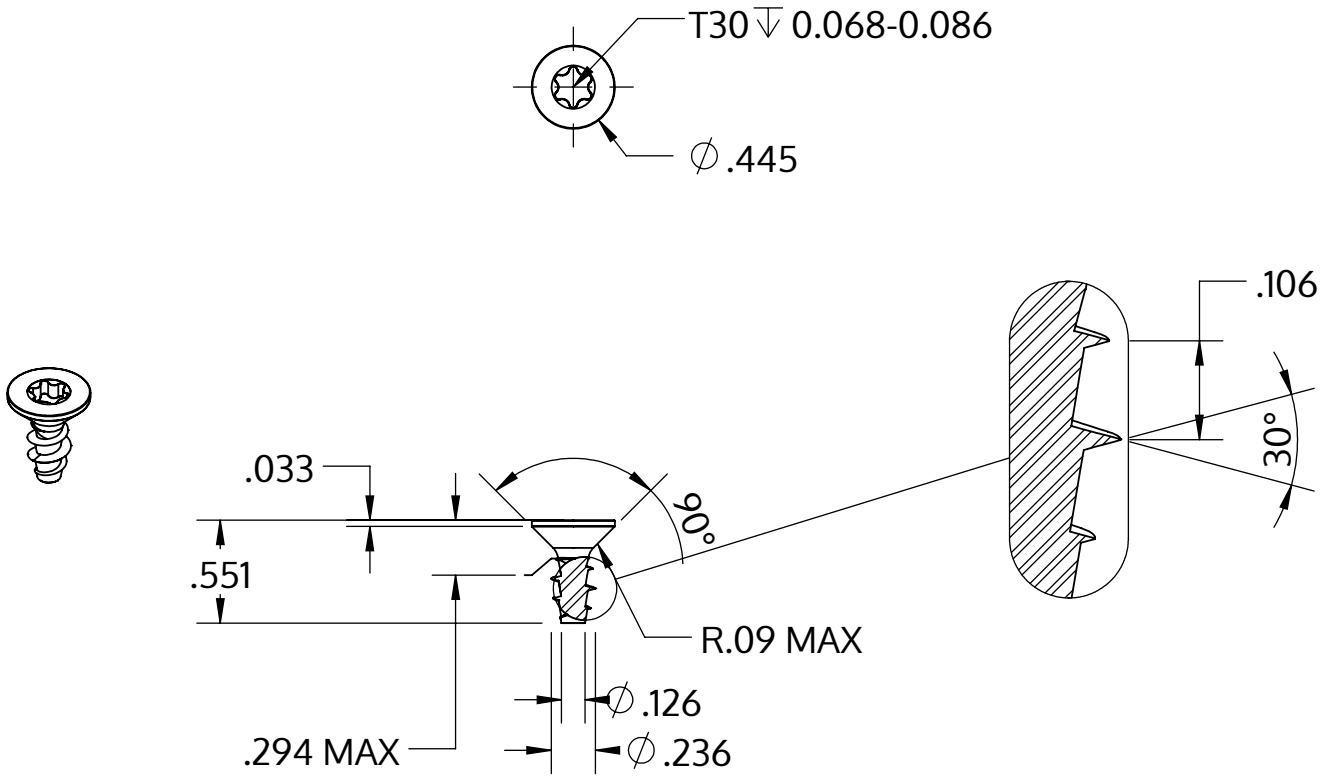

Metric size	M6 x 2.69 mm
US size (converted)	#0.236-9
	Tolerances [inch]
Length	+/- 0.021
Head diameter	+0 / -0.016
Head height	+/- 0.004
Thread diameter	+0.007 / -0

Description	STP41A 6.0x14.0 - T30
Matière	acier inoxydable A2
Surface	brillant décapé et passivé
Poids	2.297 kg / 1000 Unité

SCREWERK	**STP41A0600140E**	
_Zoll Zeichnung Größe A	Redimensionner 1:1	2024-10