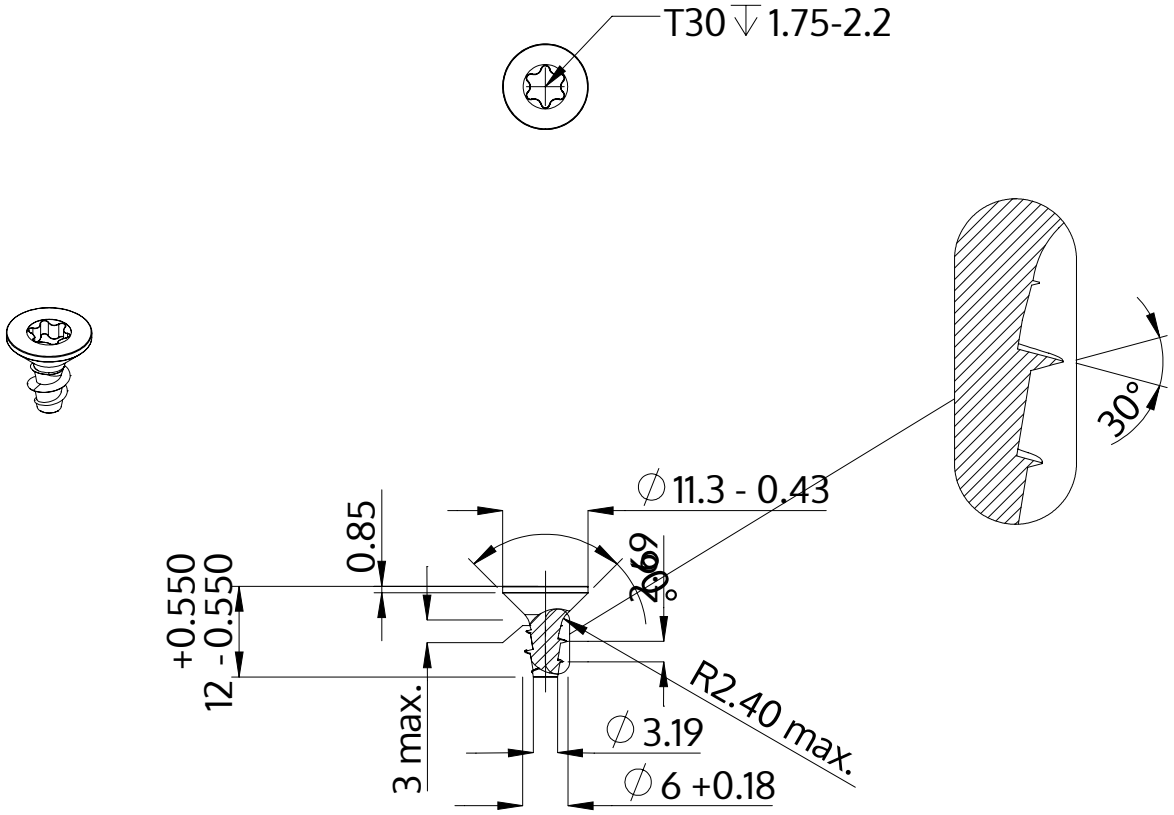

Description	STP41A 6.0x14.0 - T30
Matière	acier inoxydable A2
Surface	brillant décapé et passivé
Poids	2.297 kg / 1000 Unité

SCREWERK	**STP41A0600140E**	
Dessin métrique A4	Redimensionner 1:1	2024-10