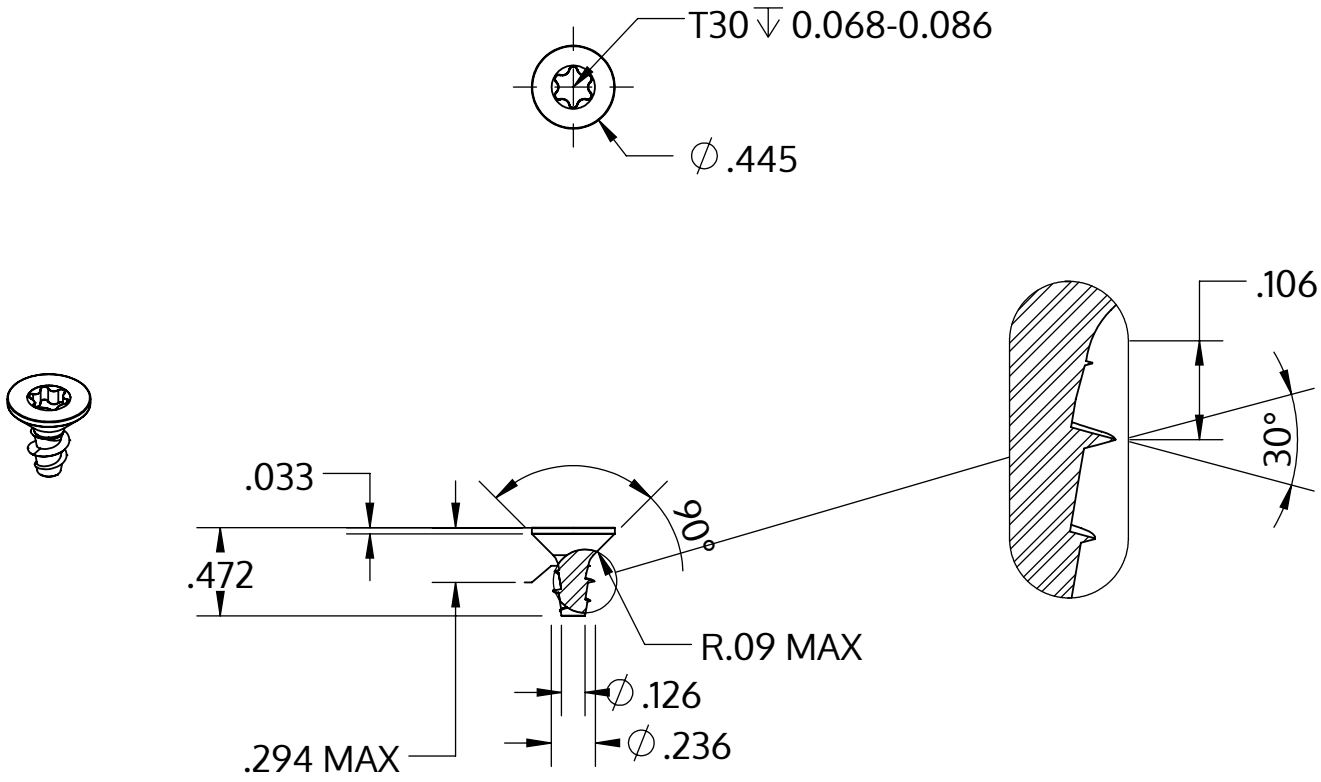

Metric size	M6 x 2.69 mm
US size (converted)	#0.236-9
	Tolerances [inch]
Length	+/- 0.021
Head diameter	+0 / -0.016
Head height	+/- 0.004
Thread diameter	+0.007 / -0

Описание	STP41A 6.0x12.0 - T30
Материал	стомана, закалена
Повърхност	Цинково покритие 5-7 µm,топлинна обработка, синьо / прозрачно пасивиране
Тегло	2.093 kg / 1000 Бройка

SCREWERK	**STP41A0600120S**	
_Zoll Zeichnung Größe A	Мащаб 1:1	2024-10