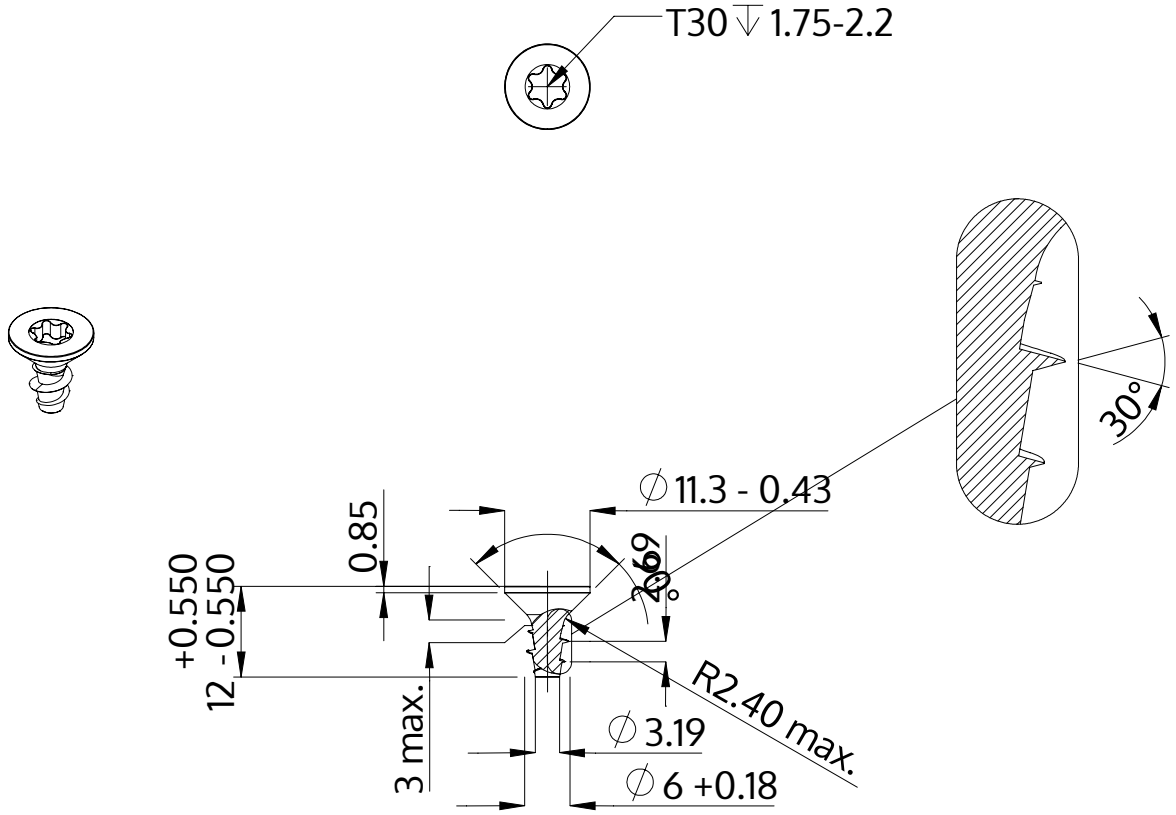

Описание	STP41A 6.0x12.0 - T30
Материал	стомана, закалена
Повърхност	Цинково покритие 5-7 µm,топлинна обработка, синьо / прозрачно пасивиране
Тегло	2.093 kg / 1000 Бройка

SCREWERK	**STP41A0600120S**	
Метричен дизайн A4	Мащаб 1:1	2024-10