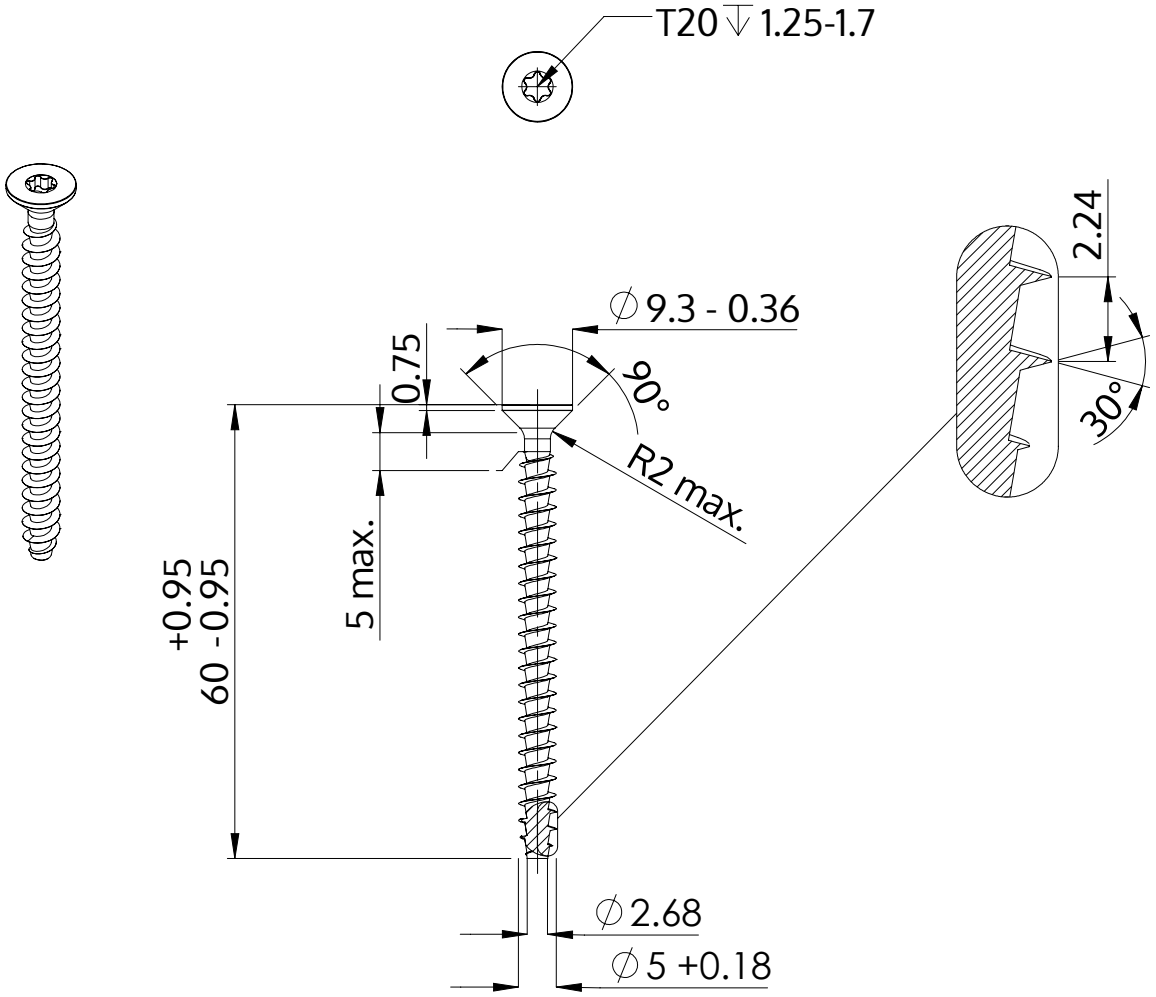

Описание	STP41A 5.0x60.0 - T20
Материал	сталь, упрочненная
Поверхность	Оцинковка 5-7µm, термообработка,синий / прозрачный пассивация
Вес	4.900 kg / 1000 Штука

SCREWERK	**STP41A0500600S**	
Метрический чертеж A4	Шкала 2:1	2024-05