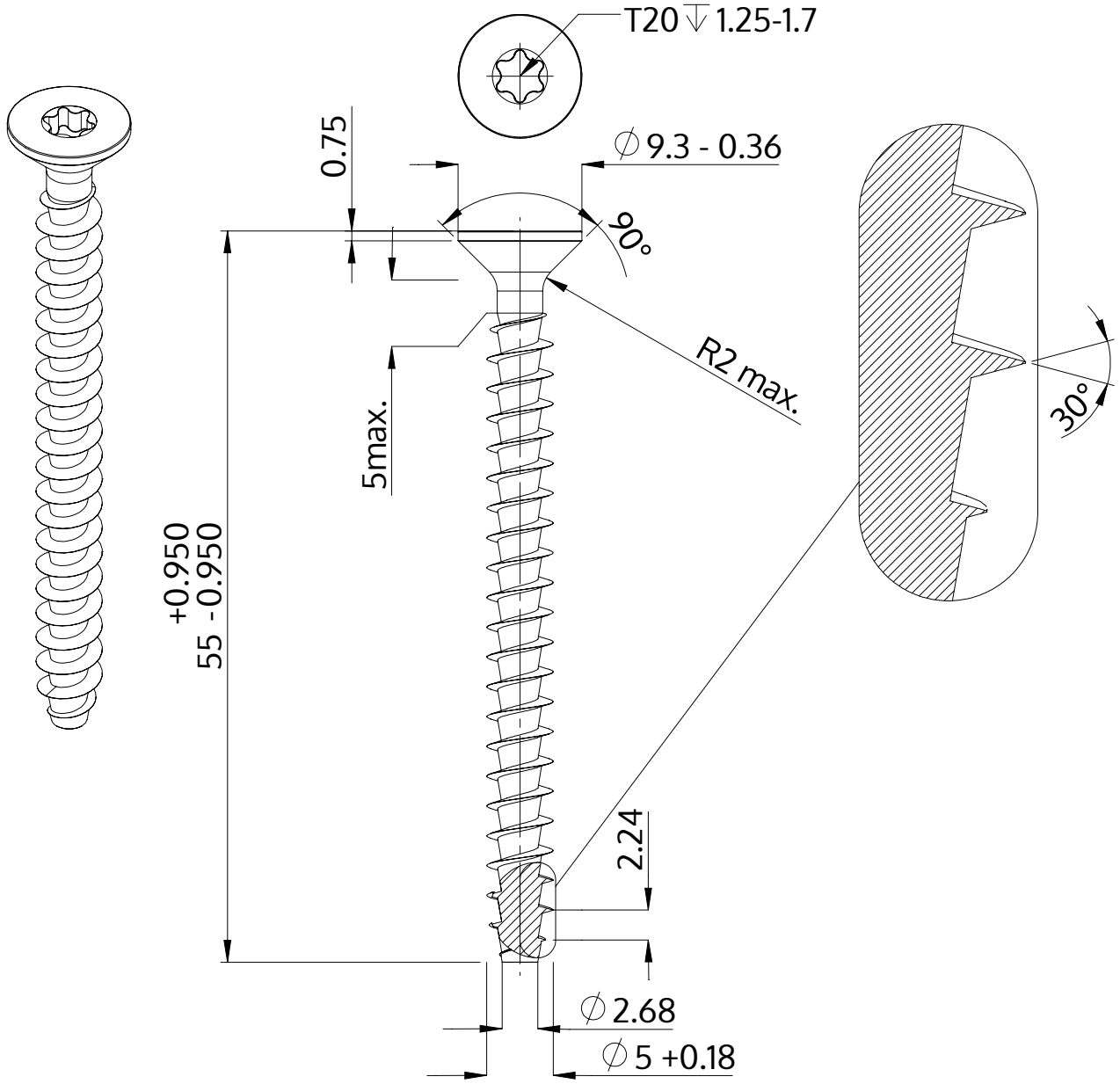

Beskrivelse	STP41A 5.0x55.0 - T20
Materiale	Ædelstål A2
Overflade	blank, bejdset og passiveret
Vægt	4.529 kg / 1000 stykke

SCREWERK	**STP41A0500550E**	
Metrisk tegning A4	Skalering 2:1	2024-10