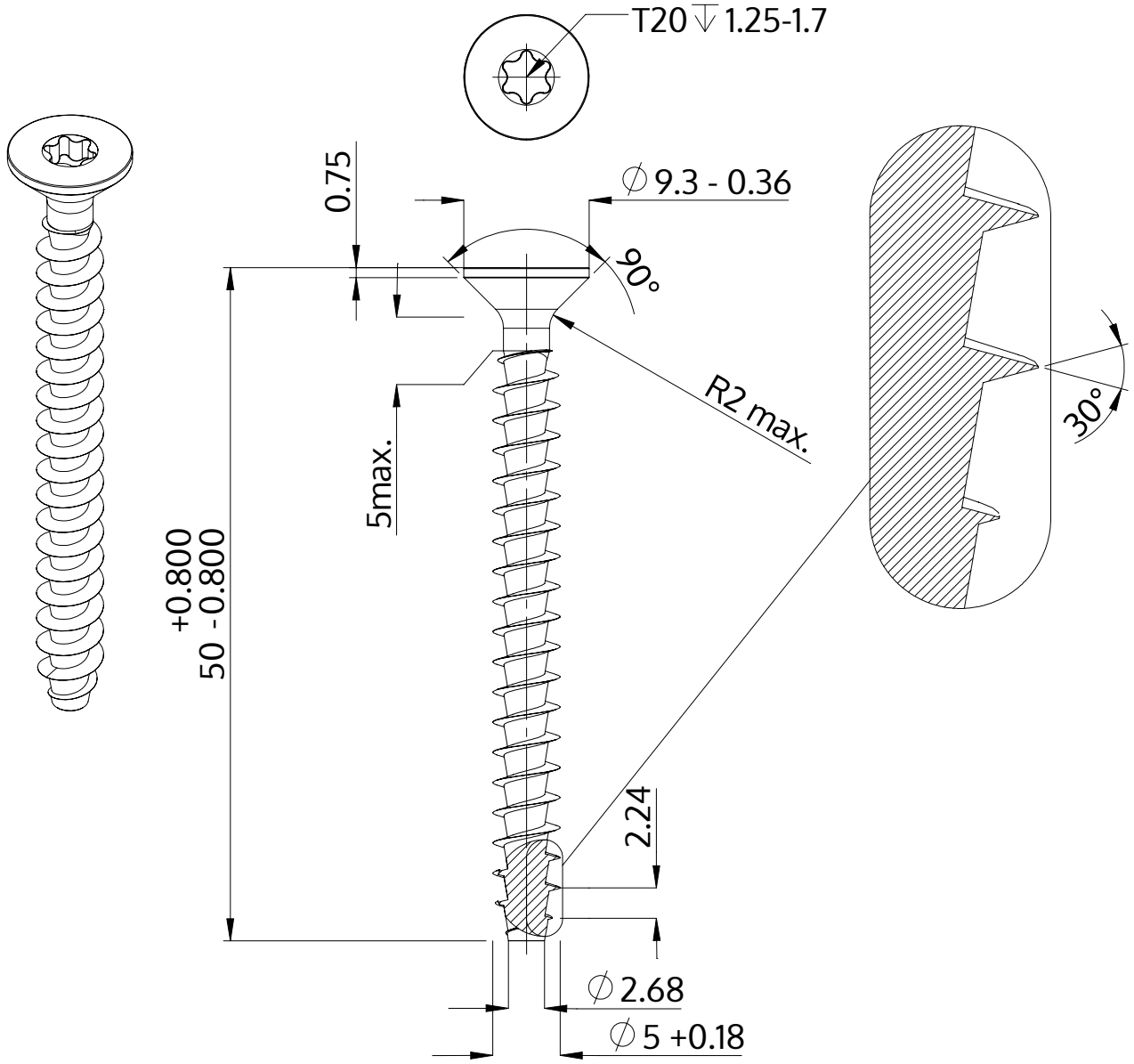

Beskrivelse	STP41A 5.0x50.0 - T20
Materiale	Stål, forædlet
Overflade	ZnNi sort-passiveret, tempret, forseglet
Vægt	4.159 kg / 1000 stykke

SCREWERK	**STP41A0500500B**	
Metrisk tegning A4	Skalering None:1	2024-04