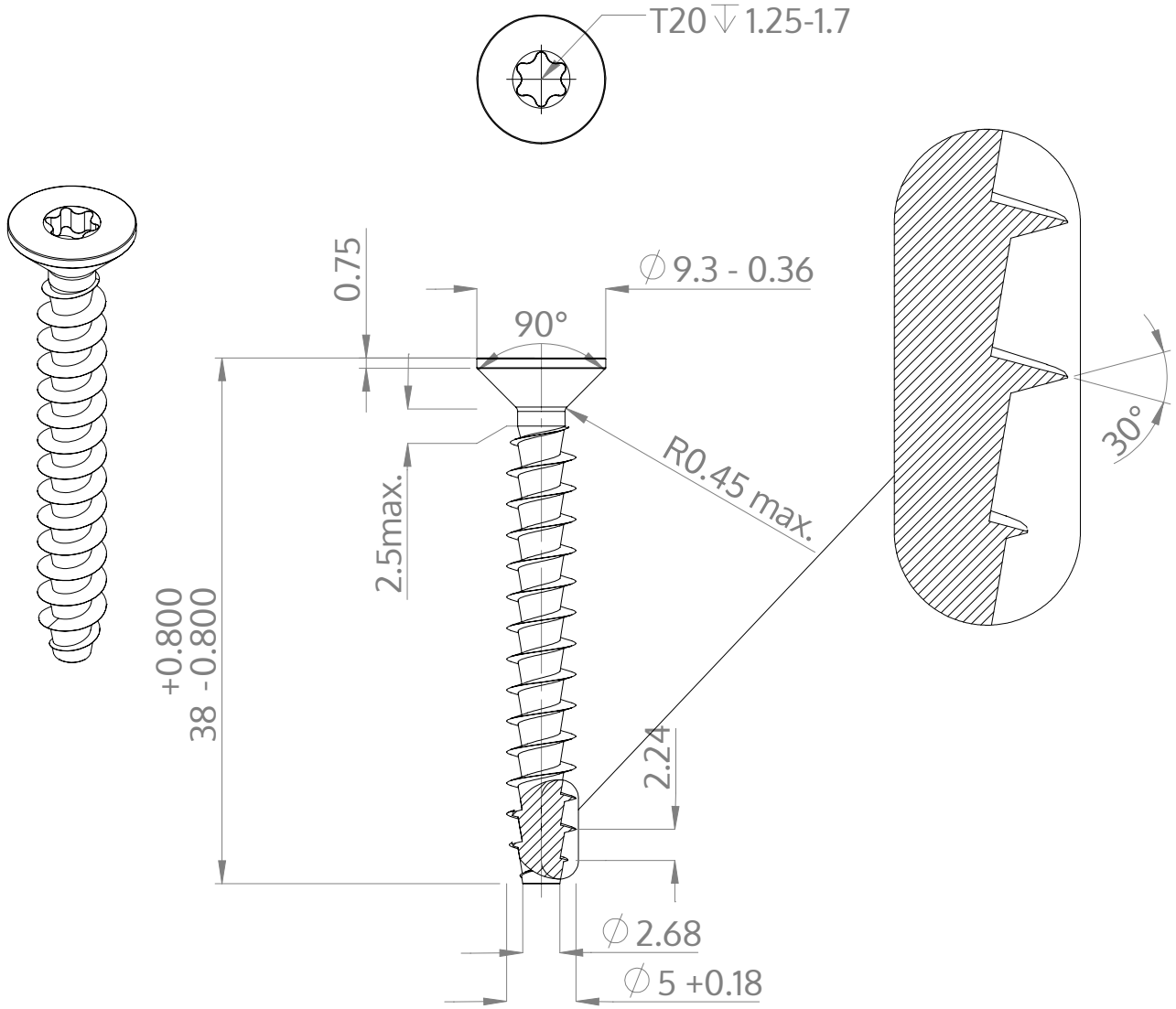

Açıklaması	STP41A 5.0x38.0 - T20
Malzeme	Paslanmaz Çelik A2
Kaplama	Parlak, cilalanmış ve pasifleştirilmiştir
Ağırlık	3.270 kg / 1000 Adet

SCREWERK	**STP41A0500380E**	
Metrik çizim A4	Ölçeklendirme 2:1	2025-04