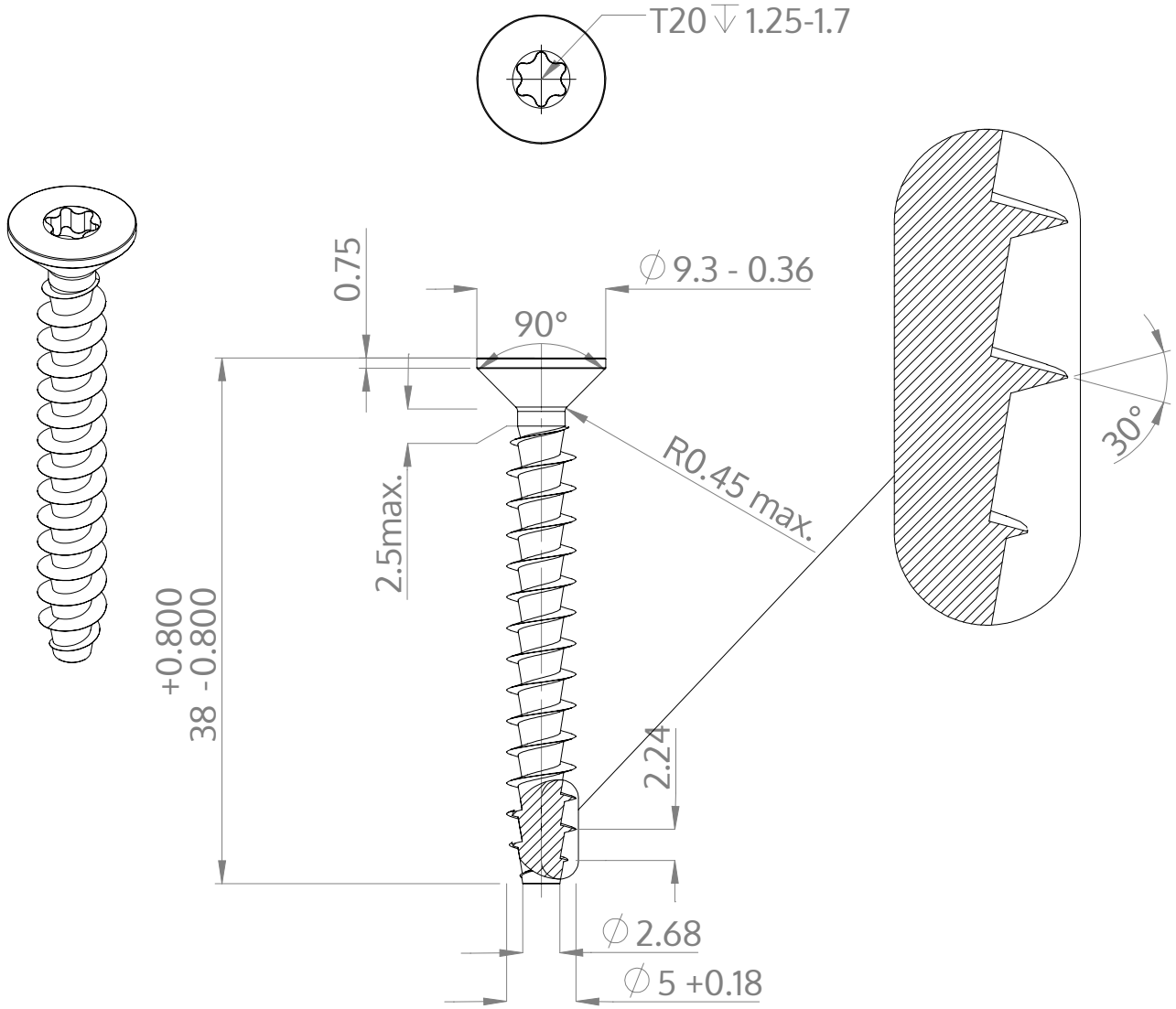

Описание	STP41A 5.0x38.0 - T20
Материал	сталь, упрочненная
Поверхность	ZnNi, черная пассивировка+отжиг+масло
Вес	3.270 kg / 1000 Штука

SCREWERK	**STP41A0500380B**	
Метрический чертеж A4	Шкала 2:1	2025-04