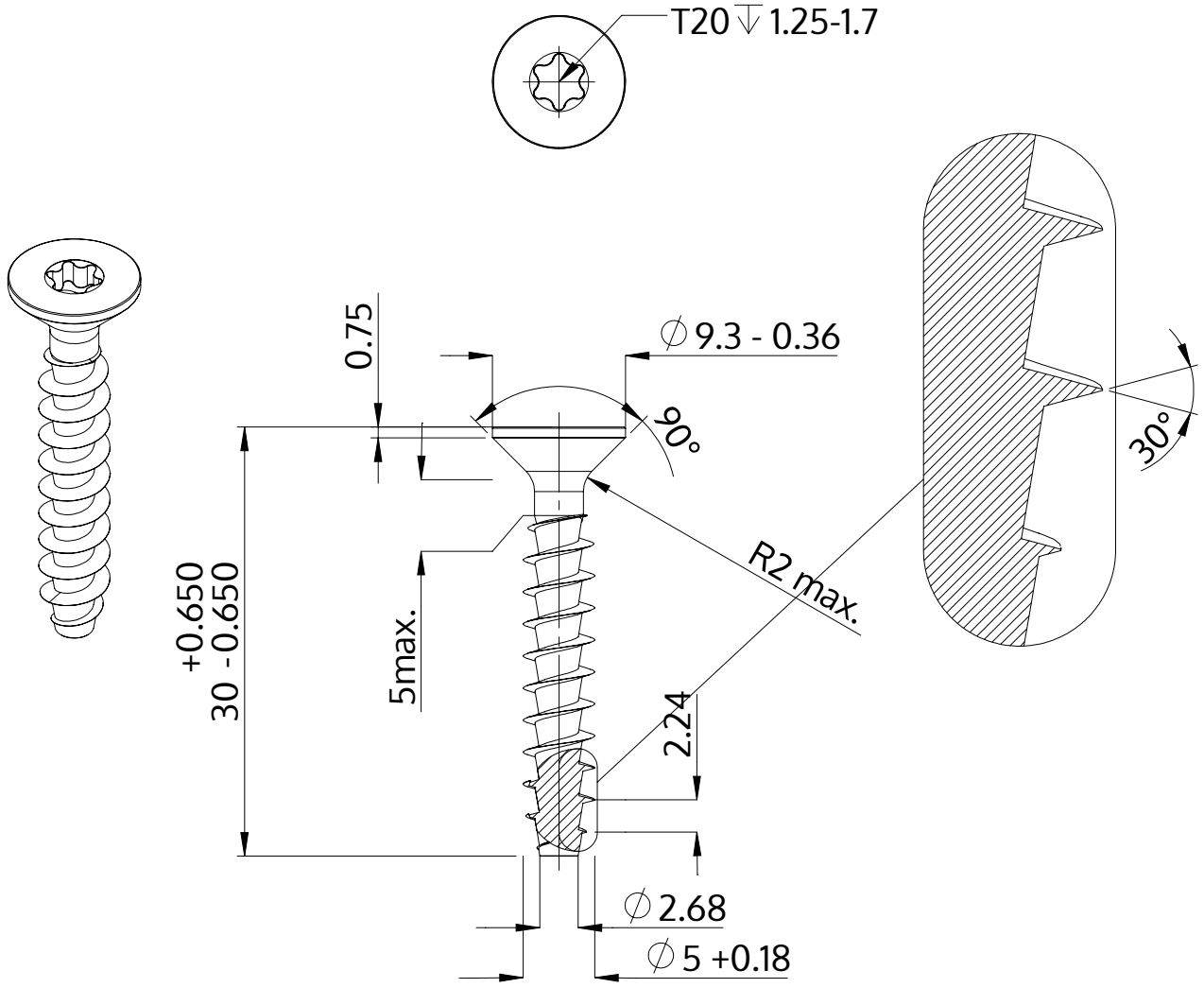

Description	STP41A 5.0x30.0 - T20
Matière	acier inoxydable A2
Surface	brillant décapé et passivé
Poids	2.678 kg / 1000 Unité

SCREWERK	**STP41A0500300E**	
Dessin métrique A4	Redimensionner 2:1	2024-10