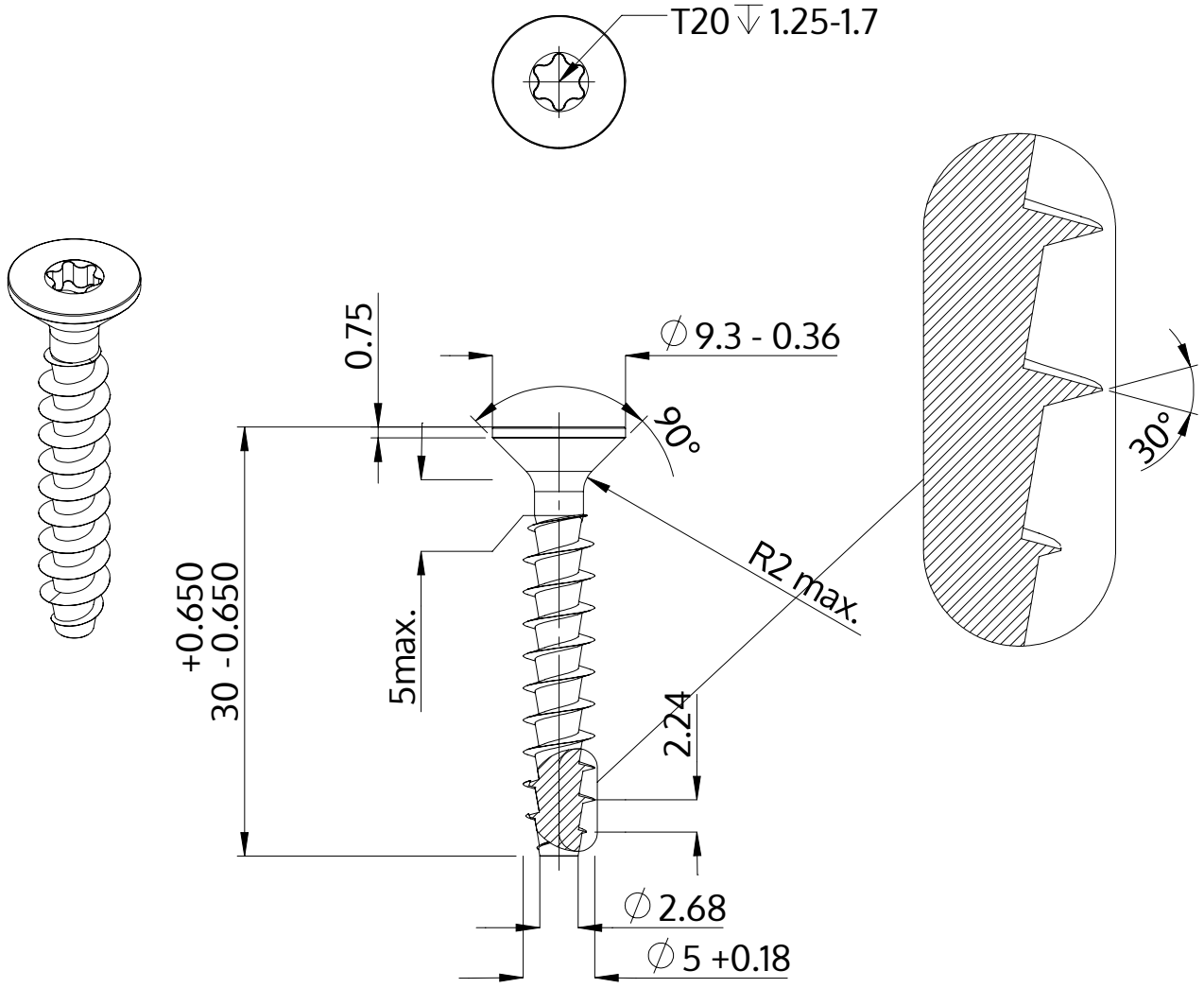

Descrição	STP41A 5.0x30.0 - T20
Material	aço, endurecido
Superfície	Zincado Niquelado Galvanizado, Passivado negro
Peso	2.678 kg / 1000 peças

SCREWERK	**STP41A0500300B**	
Desenho Métrico A4	Escala 2:1	2024-10