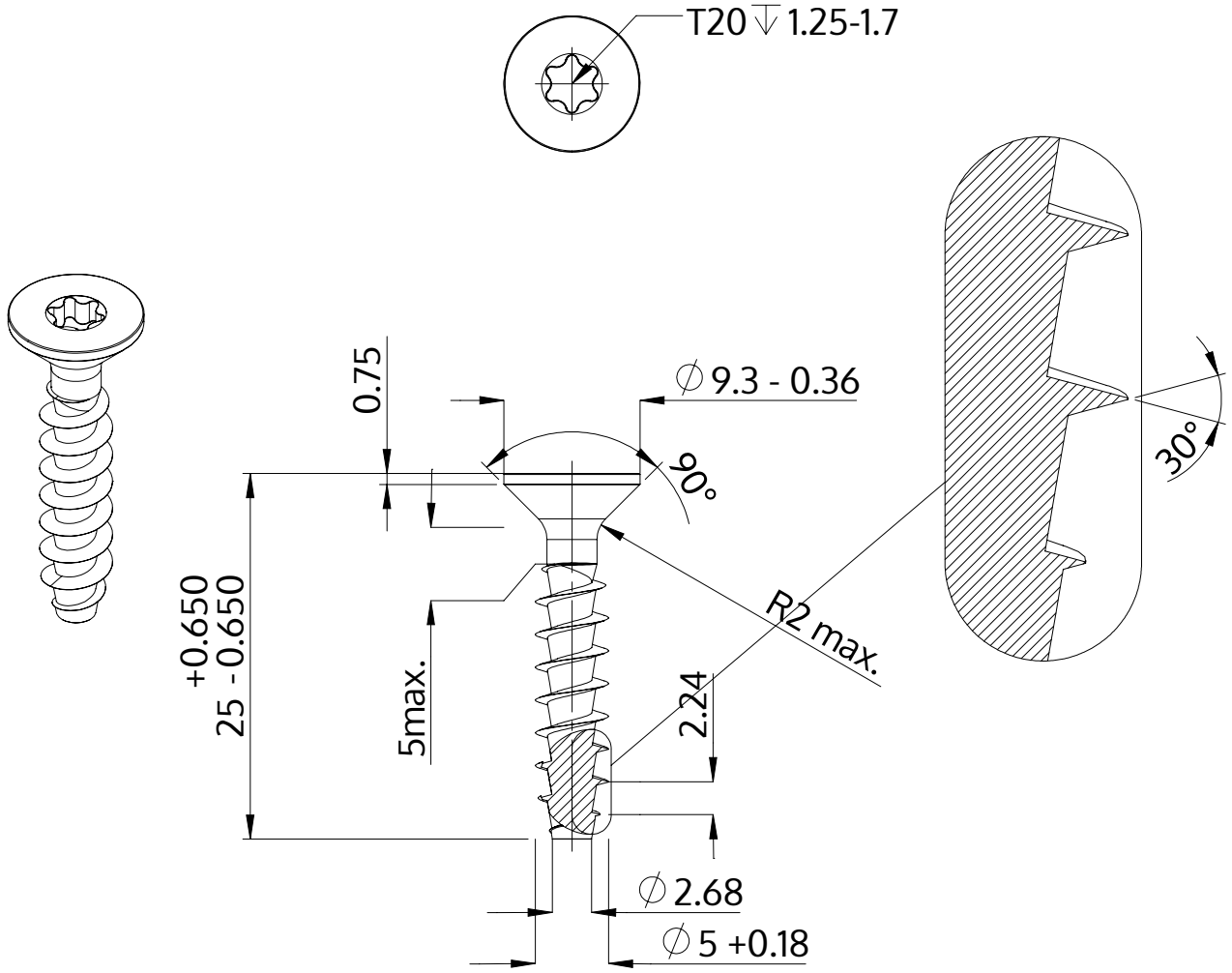

Beskrivelse	STP41A 5.0x25.0 - T20
Materiale	Ædelstål A2
Overflade	blank, bejdset og passiveret
Vægt	2.308 kg / 1000 stykke

SCREWERK	**STP41A0500250E**	
Metrisk tegning A4	Skalering 2:1	2024-10