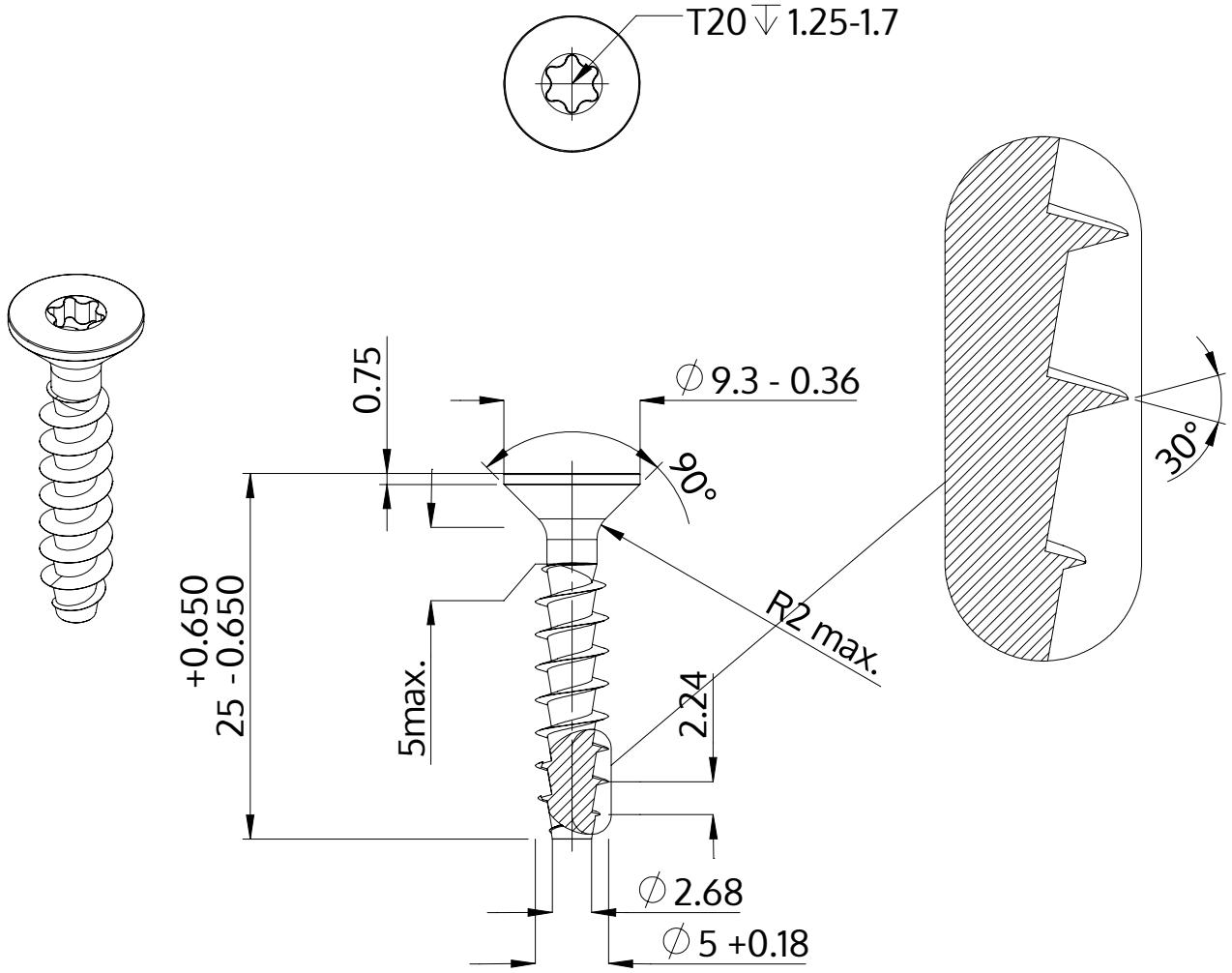

Beskrivelse	STP41A 5.0x25.0 - T20
Materiale	Stål, forædlet
Overflade	ZnNi sort-passiveret, tempret, forseglet
Vægt	2.308 kg / 1000 stykke

SCREWERK	**STP41A0500250B**	
Metrisk tegning A4	Skalering 2:1	2024-10