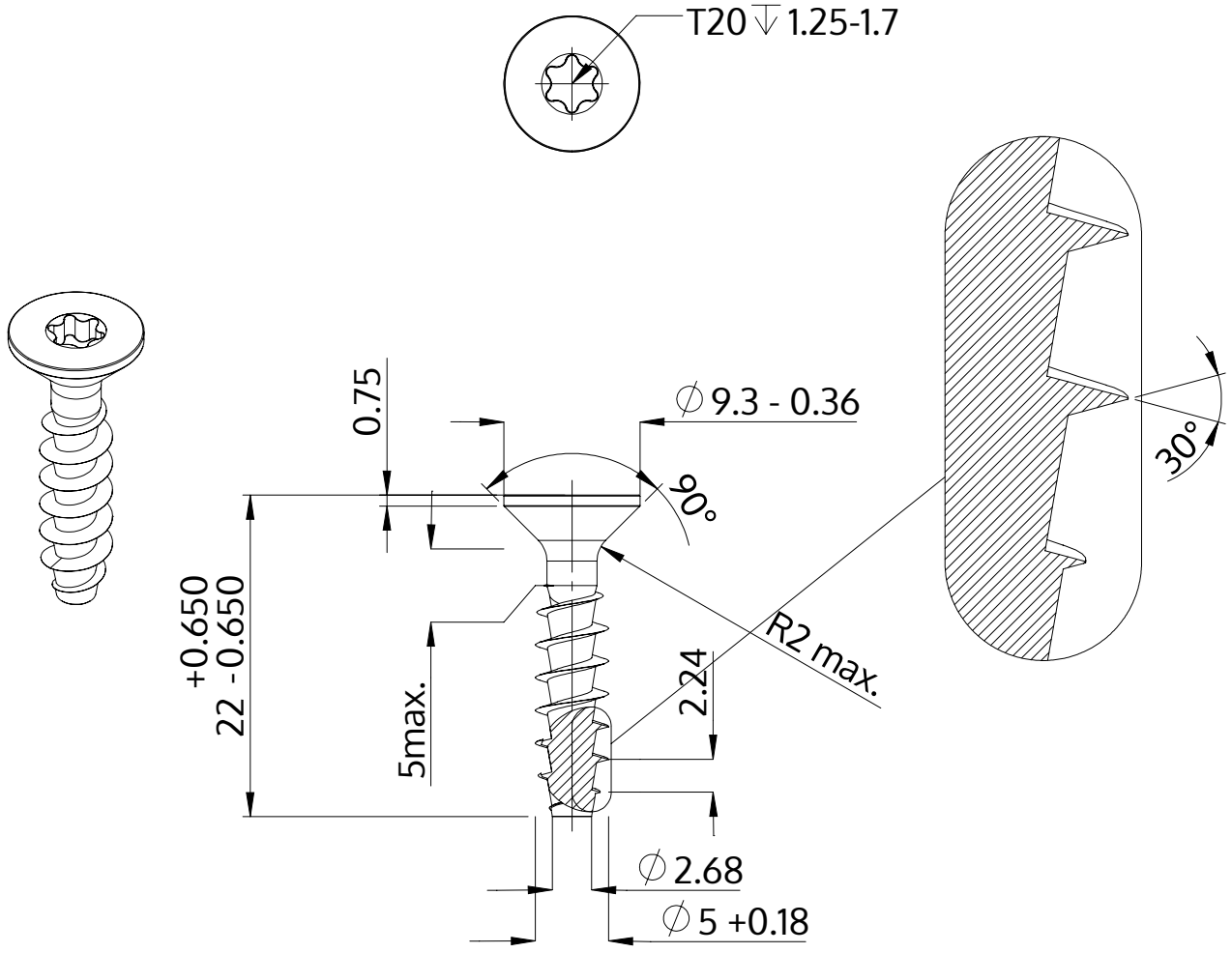

Descripción	STP41A 5.0x22.0 - T20
Material	Acero Inoxidable A2
Superficie	Laminado brillante, barnizado y pasivado
Peso	2.085 kg / 1000 Piezas

SCREWERK	**STP41A0500220E**	
Diseño métrico	Escalada 2:1	2024-10