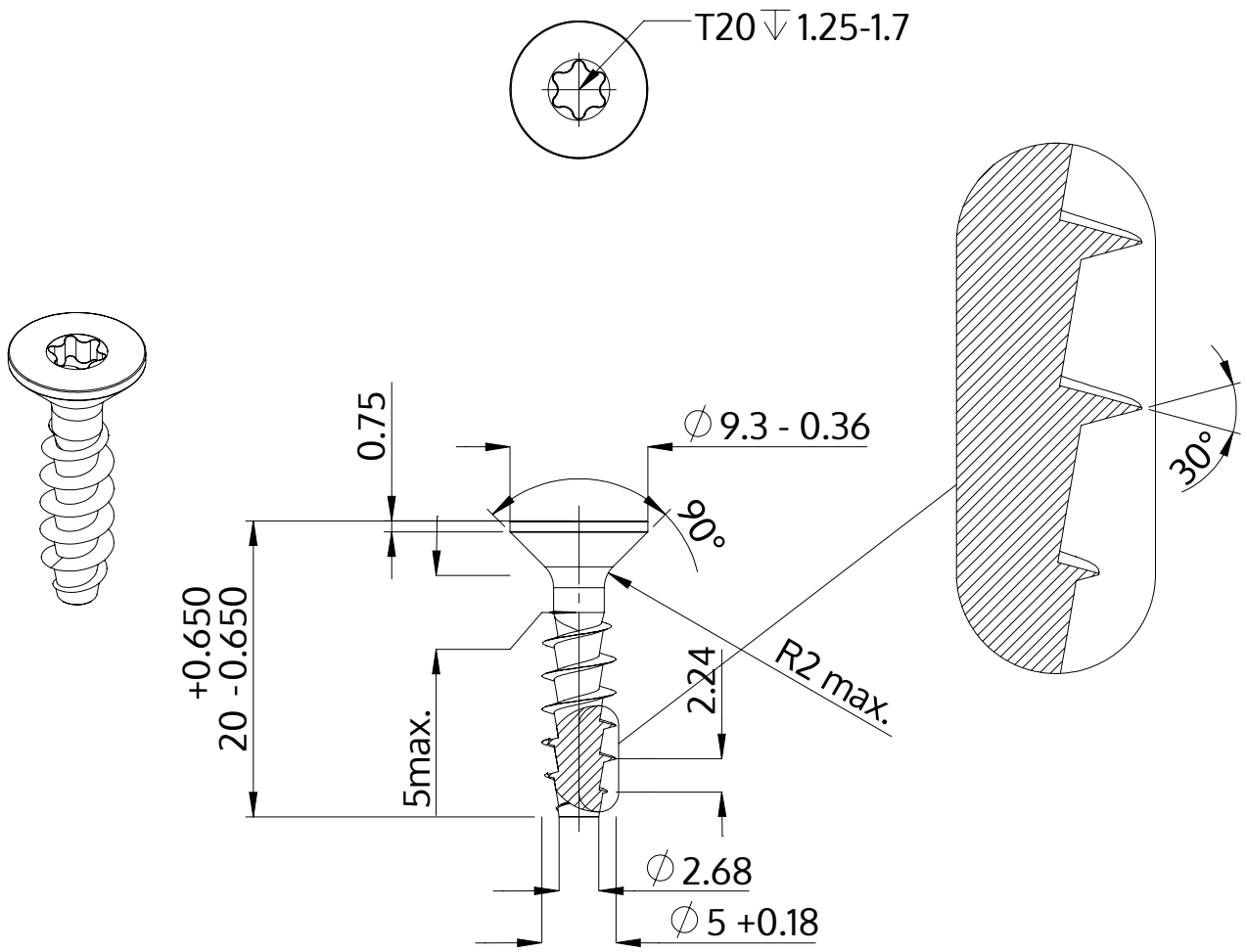

Açıklaması	STP41A 5.0x20.0 - T20
Malzeme	Çelik, sertleştirilmiş
Kaplama	galvanizli 5-7 µm, temperliö mavi / şeffaf pasifleştirilmiştir
Ağırlık	1.937 kg / 1000 Adet

SCREWERK	**STP41A0500200S**	
Metrik çizim A4	Ölçeklendirme 2:1	2024-10