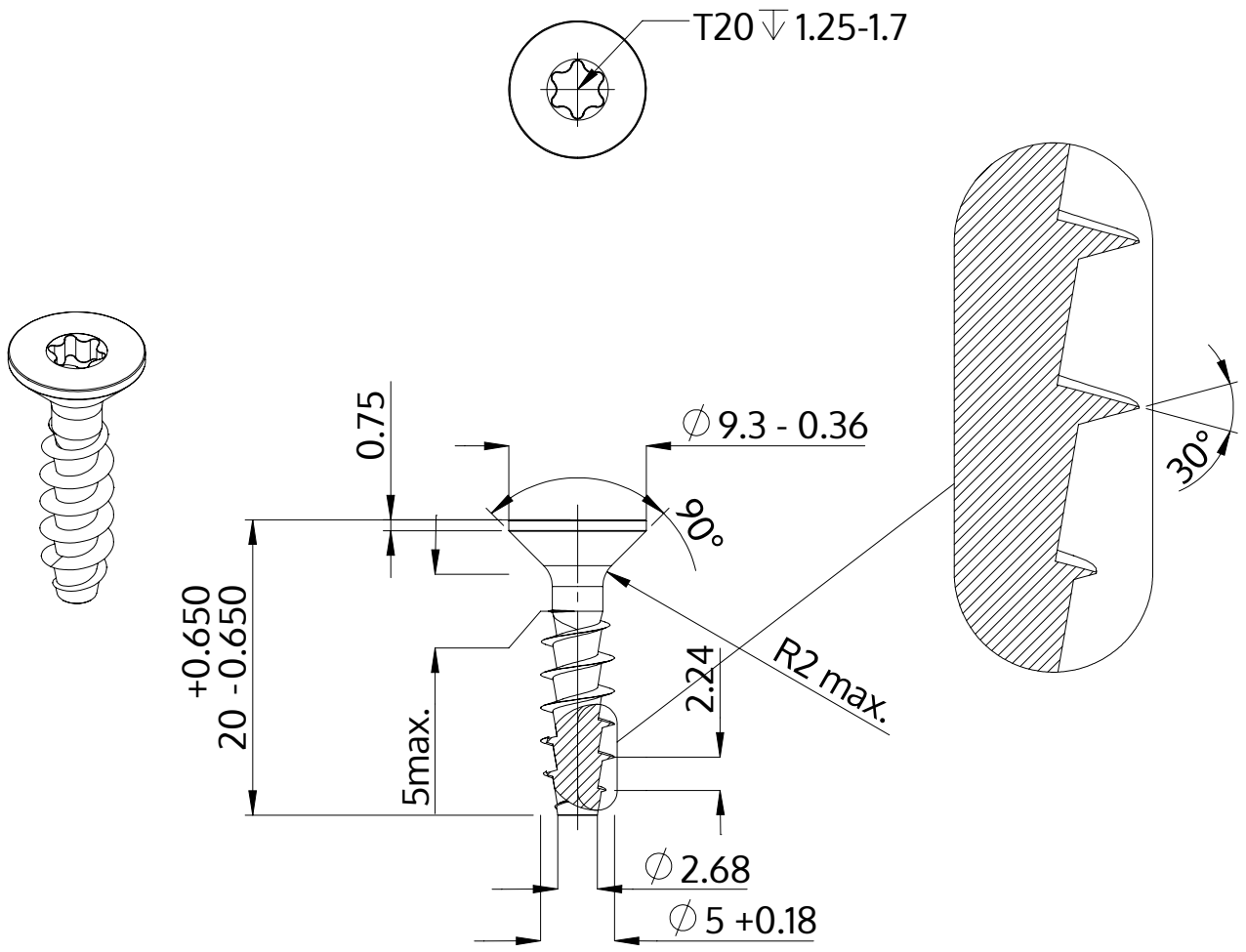

Descripción	STP41A 5.0x20.0 - T20
Material	Acero Inoxidable A2
Superficie	Laminado brillante, barnizado y pasivado
Peso	1.937 kg / 1000 Piezas

SCREWERK	**STP41A0500200E**	
Diseño métrico	Escalada 2:1	2024-10