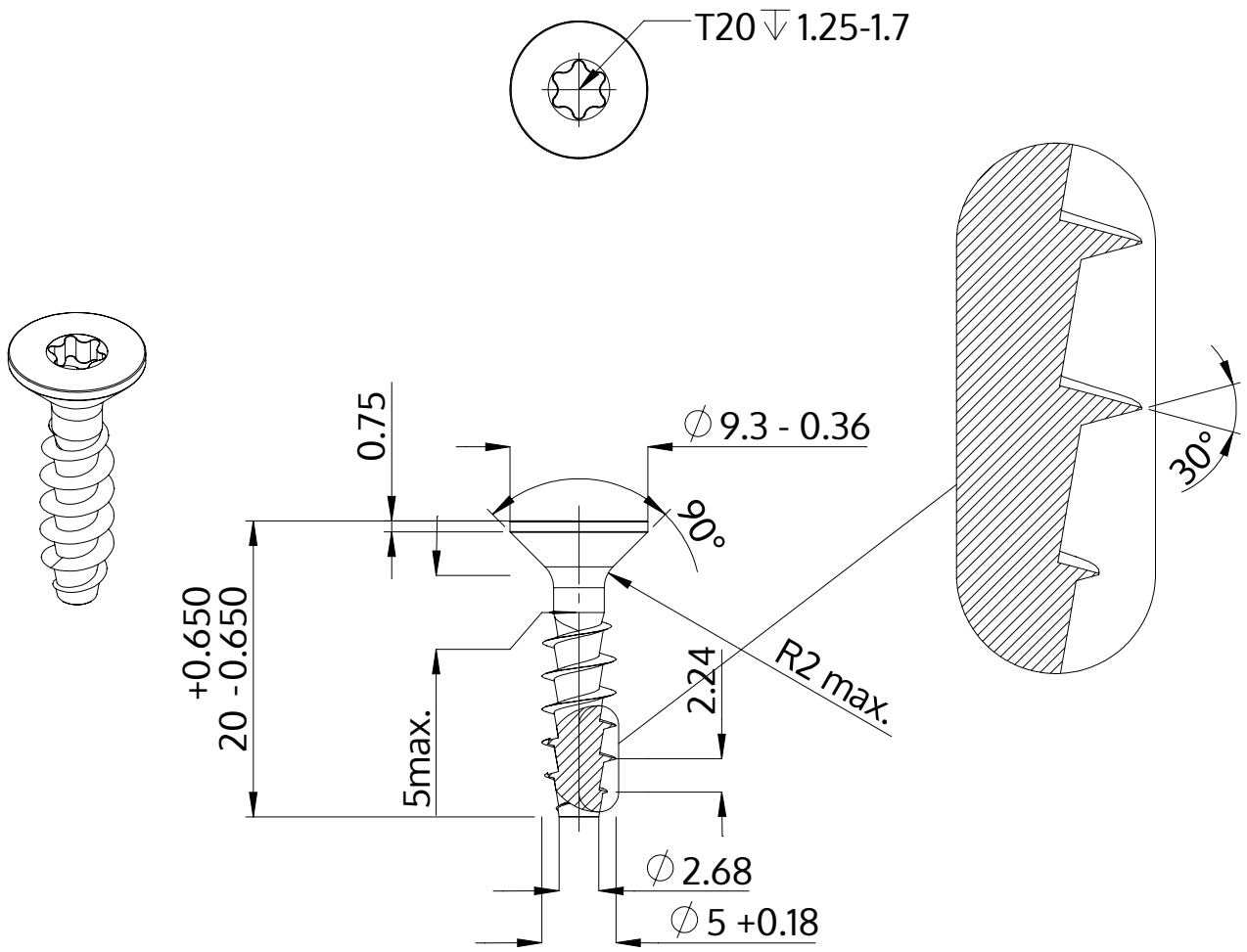

Descriere	STP41A 5.0x20.0 - T20
Material	oțel, călit
Exterior	zincat, Nichelat, pasivat negru / nu conține Cr-VI, recopt, ermetizat
Greutate	1.937 kg / 1000 unități

SCREWERK	**STP41A0500200B**	
Desen metric A4	Scalarea None:1	2024-04